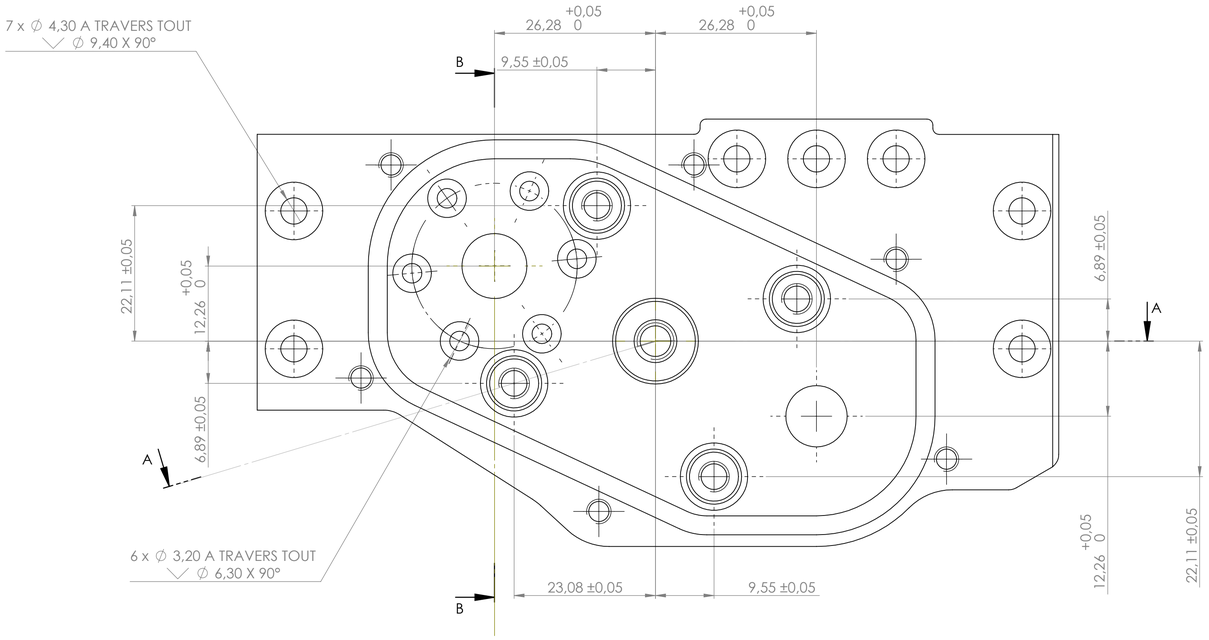

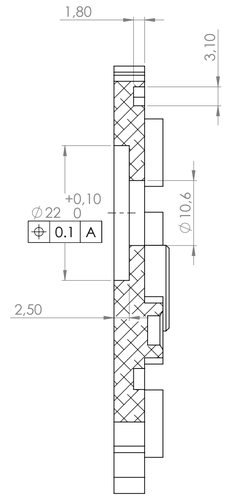

COUPE B-B

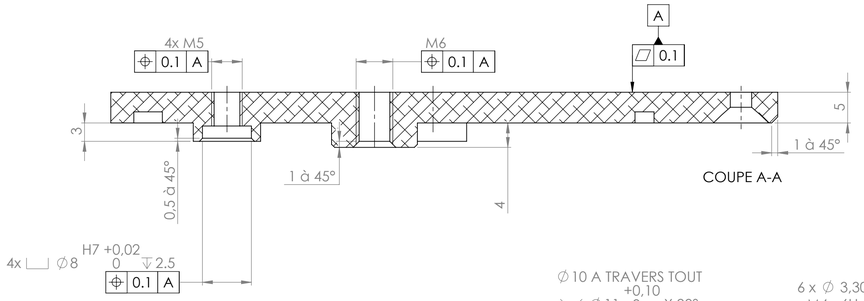

COUPE A-A

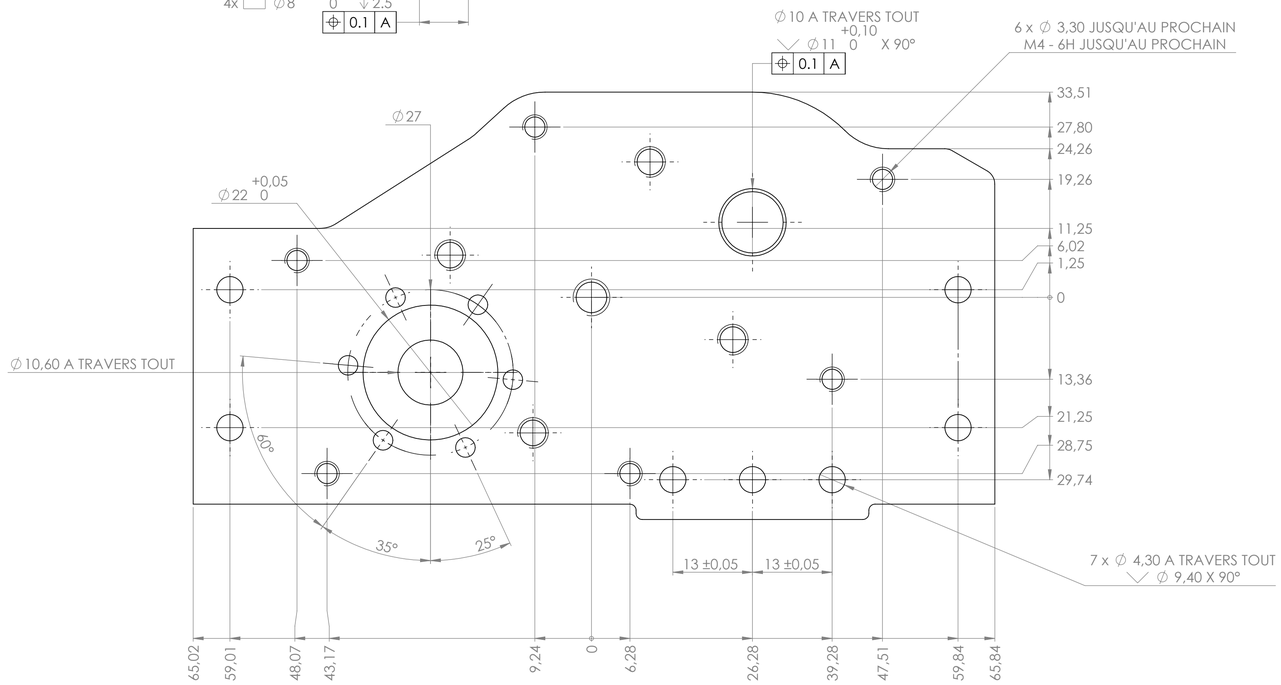

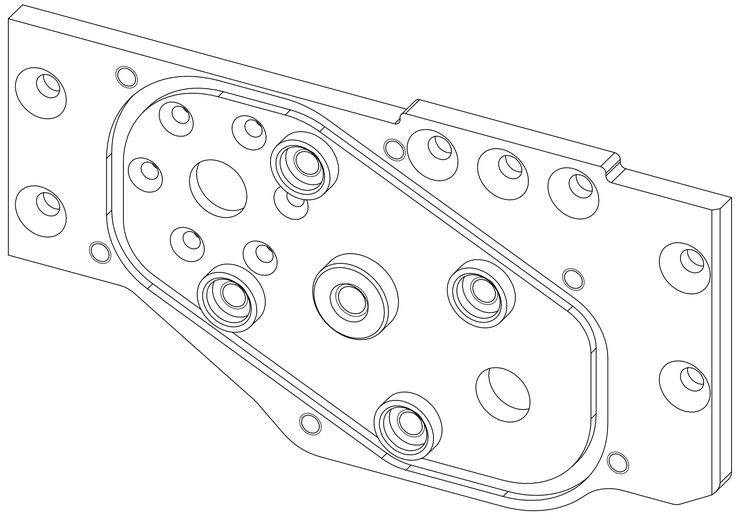

SAUF INDICATION CONTRAIRE: LES COTES SONT EN MILLIMETRES NORME ISO 2768 MK CASSER LES ANGLES VIFS			
NOM	DATE	REVISION	TITRE:
J.Goacolou	04.03.24	A	SUPPORT MOTORISATION G
MATÉRIAU:			No. DE PLAN: USI_0052-A — A1
MASSE:			ECHELLE:2:1 — FEUILLE 1 SUR 1