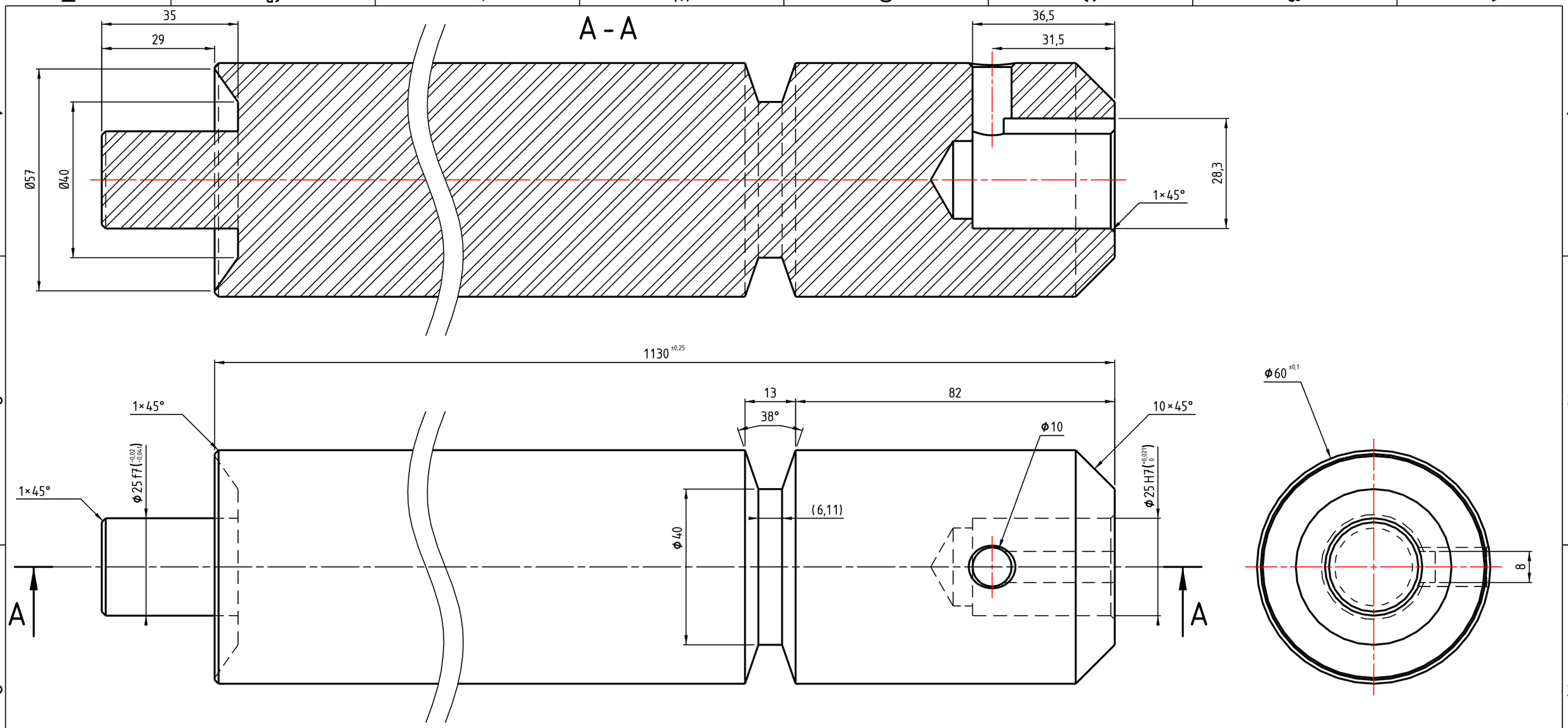

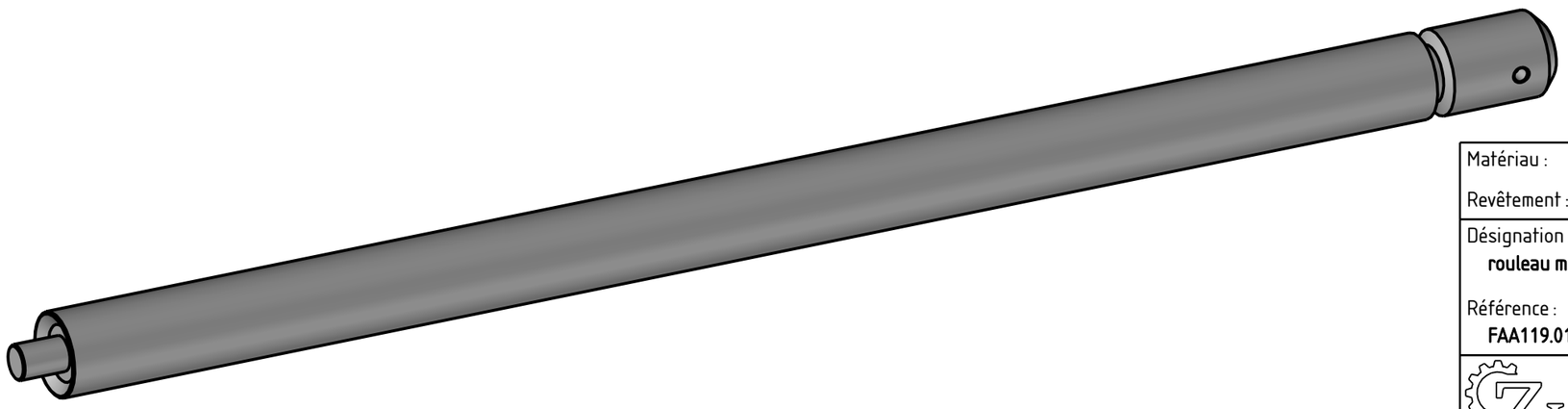

Matériau : Aluminium AW-2017 EN 573	Masse :	Tolérances générales : mL	Quantité :
Revêtement :	8,518kg	Etat de surface général : -	1
Désignation : rouleau moteur plein		Auteur : LOCAL	A3
		Date : 15/06/2023	
Référence : FAA119.01		Ech. 1 : 1	Révision C . 0 / Folio 1/1
Zworld.fr ZWORLD Lapuzoque 47170 SOS		Projet : Faucheuse Andaineuse FAA	