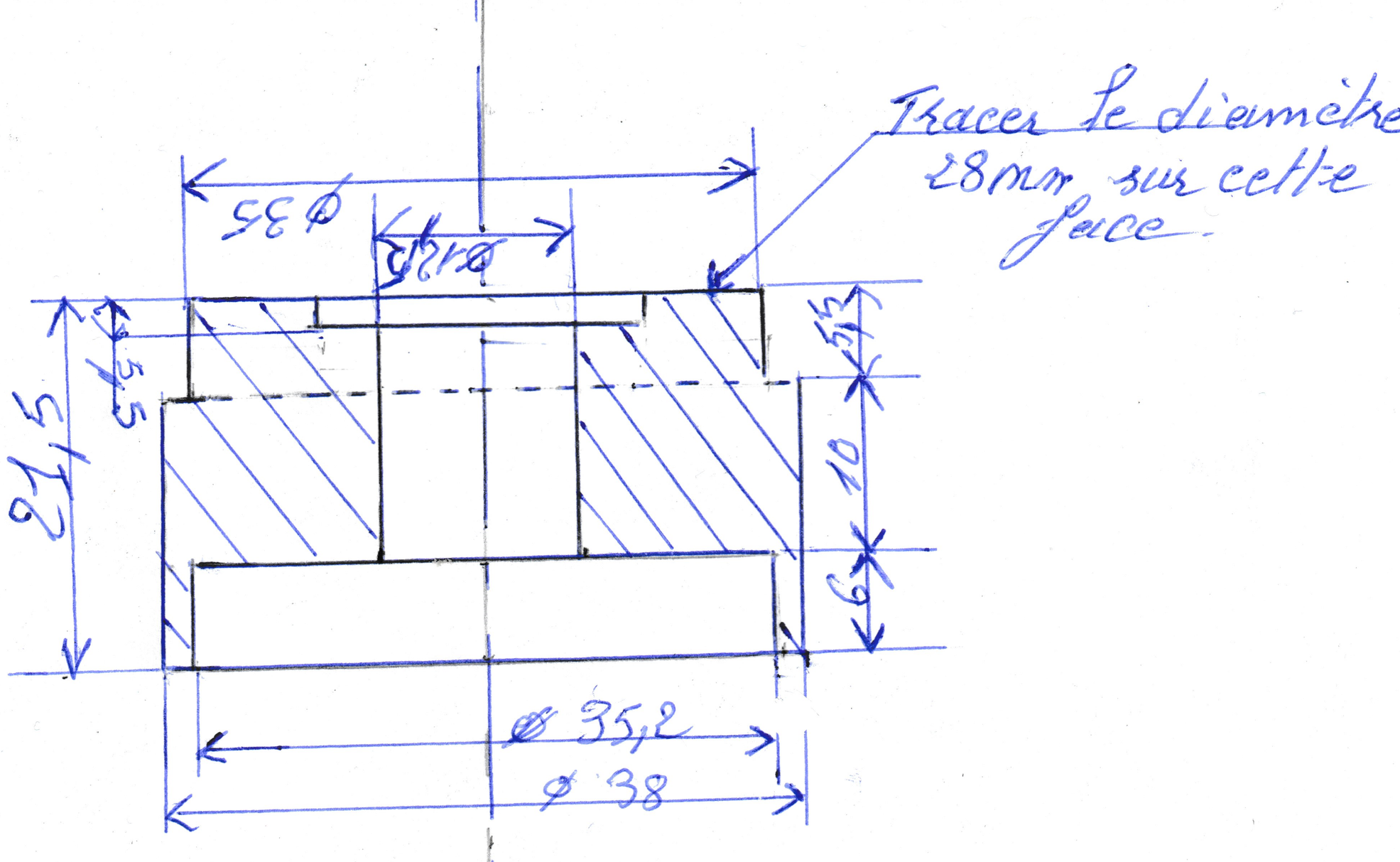
Tracer le diamètre 28mm sur cette face.
Ø35
Ø28
21,5
6,5
5,5
10
6
Ø 35,2
Ø 38

2 pièces Alu.