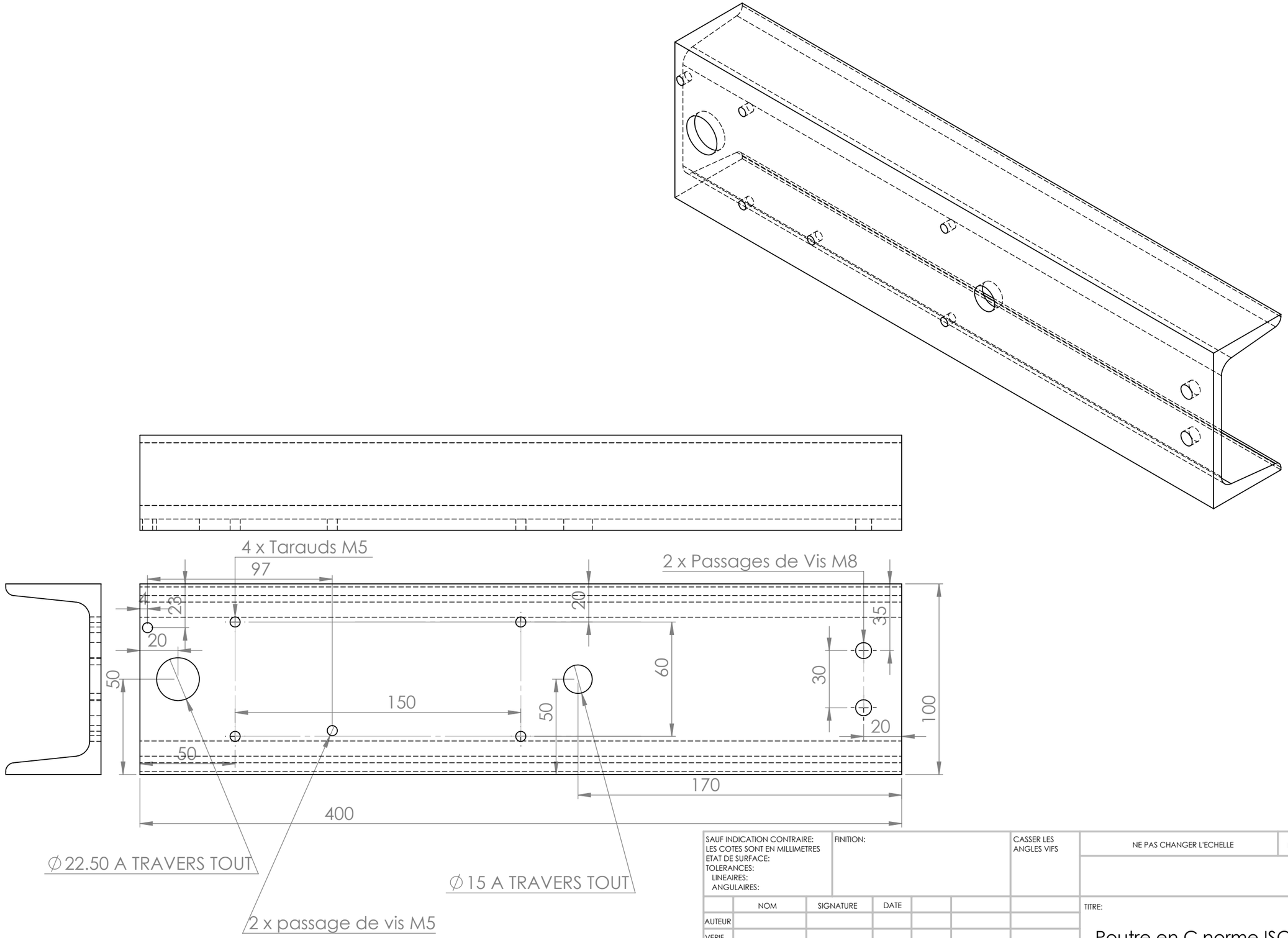

SAUF INDICATION CONTRAIRE: LES COTES SONT EN MILLIMETRES ETAT DE SURFACE: TOLERANCES: LINEAIRES: ANGULAIRES:	FINITION:			CASSER LES ANGLES VIFS	NE PAS CHANGER L'ECHELLE	REVISION
	NOM	SIGNATURE	DATE		TITRE: Poutre en C norme ISO CH 100 x 10	
AUTEUR						
VERIF.						
APPR.						
FAB.						
QUAL.				MATERIAU: Aluminium	No. DESSIN: Support Variateur	A3
				MASSE:	ECHELLE:1:5	FEUILLE 1 SUR 1