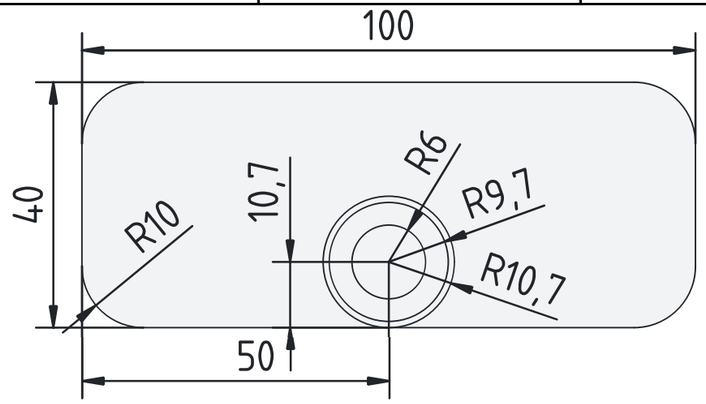

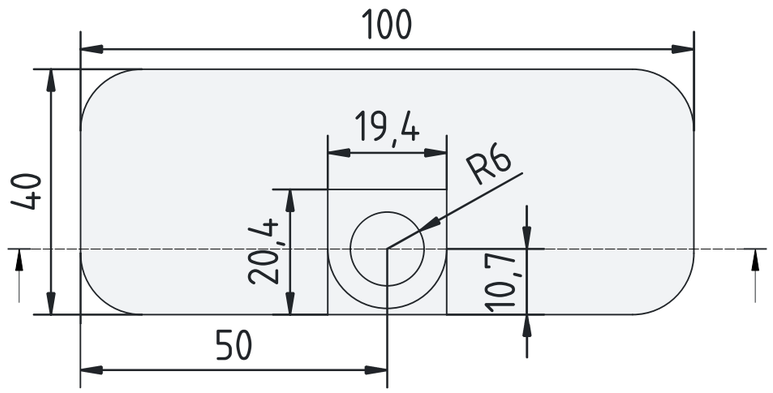

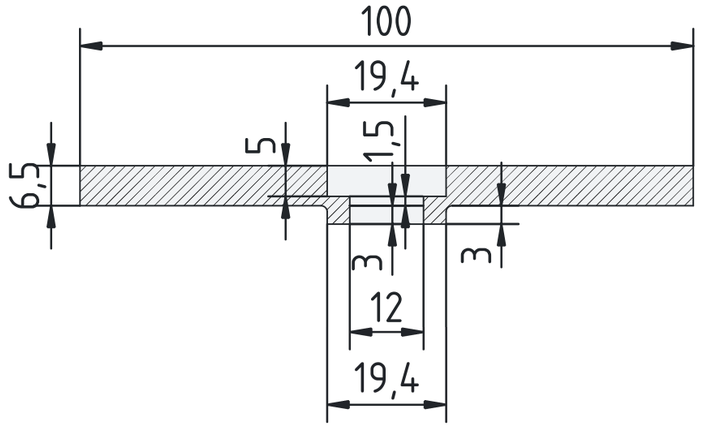

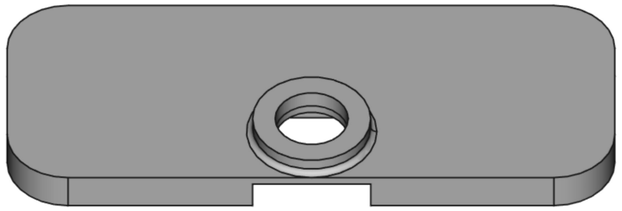

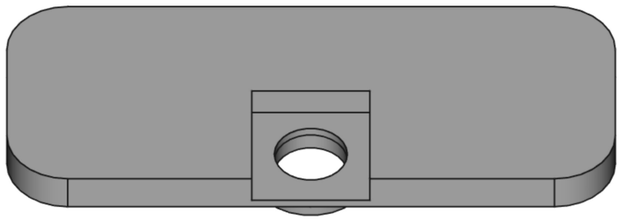

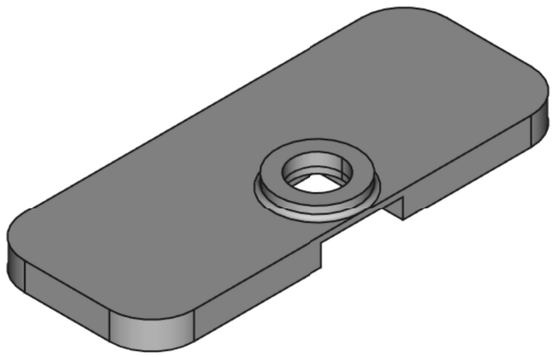

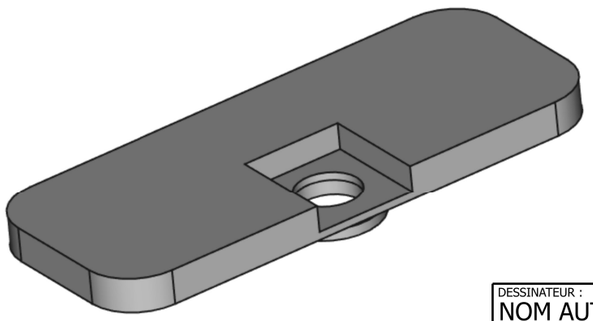

DESSINATEUR : NOM AUTEUR DATE : DATE DE CREATION		**Torq V3 Alu 7075** SOUS_TITRE	
VALIDÉ PAR : NOM SUPERVISEUR DATE : DATE VERIFICATION			
FORMAT : A3		SOCIÉTÉ : SOCIETE	
ÉCHELLE : ECHELLE	POIDS (kg) : POIDS	VERSION : VERSION	FEUILLE : FEUILLE
COPYRIGHT			

I H G F E D C B A