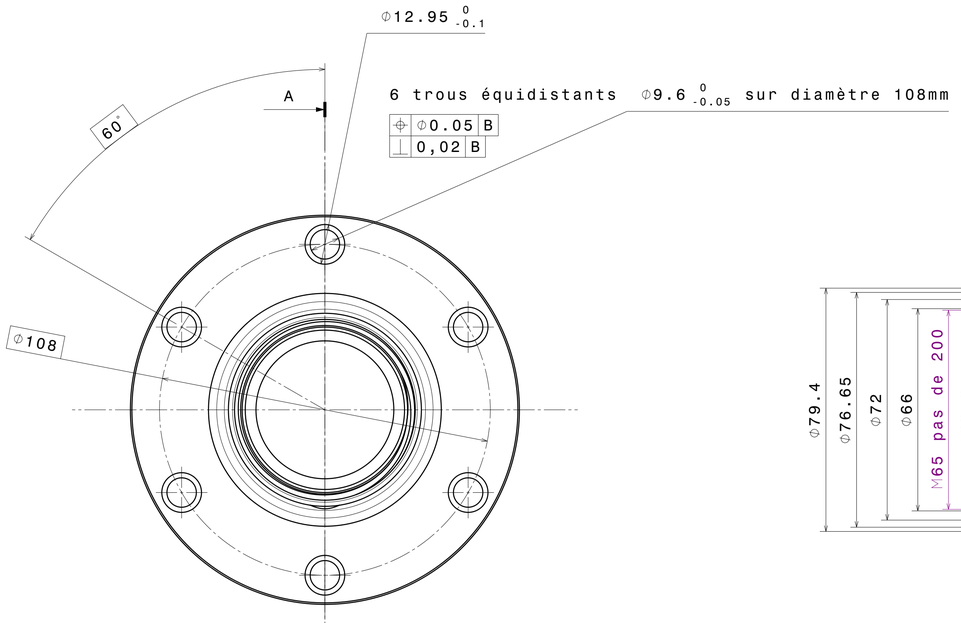

Vue de face
Echelle : 1:1

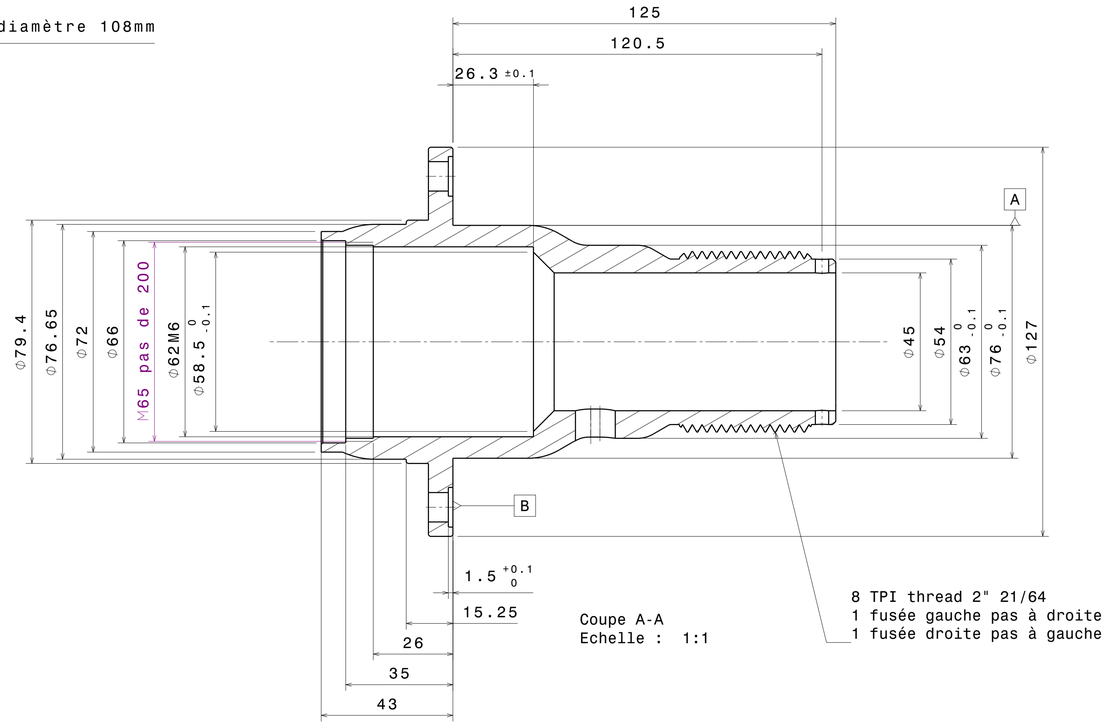

Coupe A-A
Echelle : 1:1

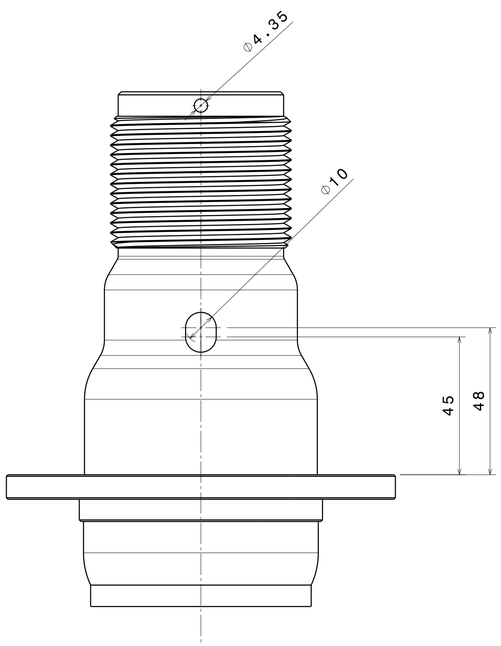

Vue de dessous
Echelle : 1:1

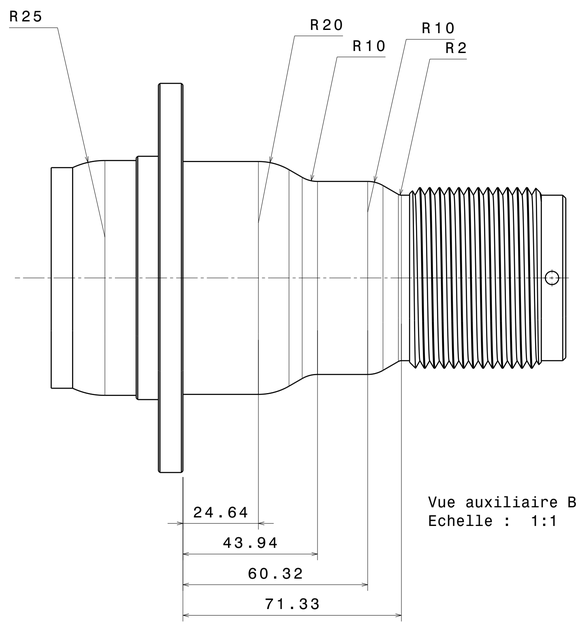

Vue auxiliaire B
Echelle : 1:1

Matière : 300M + traitement thermique Rm > 1800 Mpa
Quantité : 1 fusée pas à droite
1 fusée pas à gauche
Tolérances Générales JS13/js13
+/-0.2°
Ra 3.2
Filetage 6H-6h

DESIGNED BY: T.Dejardin	fusee Cobra EVO 2024	
DATE: 18/09/2024		
CHECKED BY: XXX		
DATE: XXX		
SIZE A1	Equipe Europe	
SCALE 1:1	WEIGHT (kg)	DRAWING NUMBER / SHEET 1/1

This drawing is our property; it can't be reproduced or communicated without our written agreement.