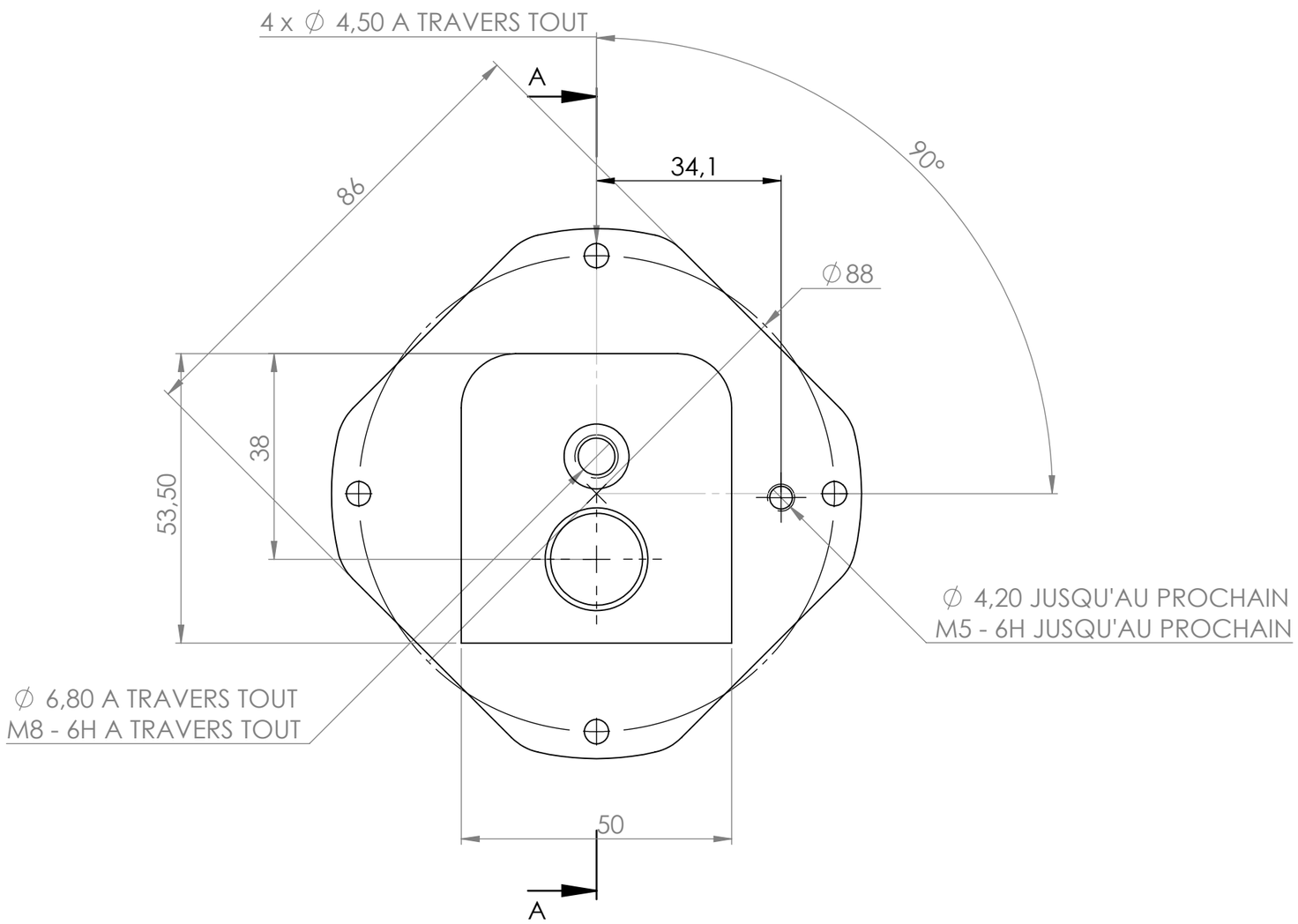


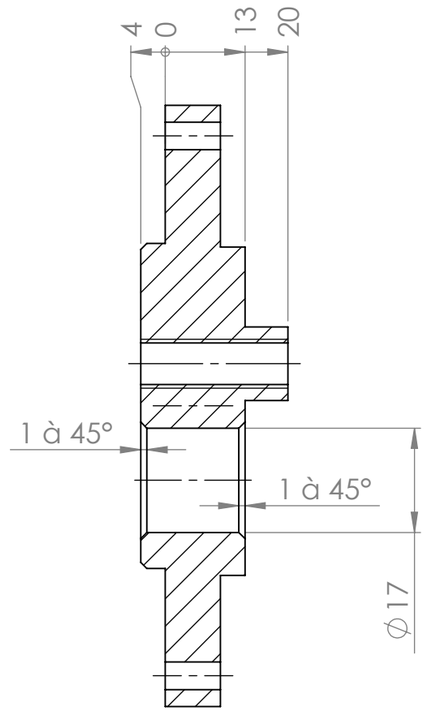


COUPE A-A

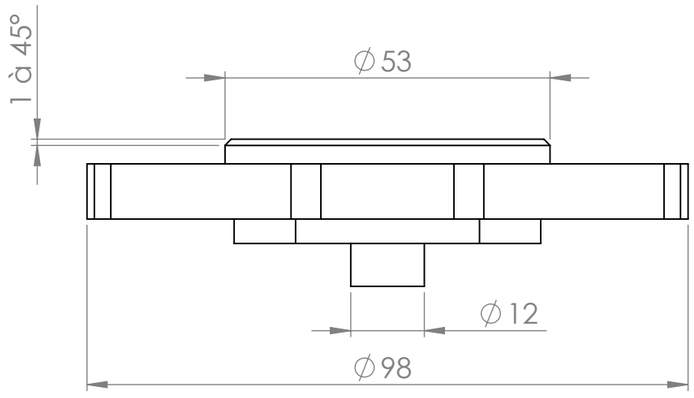


SAUF INDICATION CONTRAIRE:
LES COTES SONT EN MILLIMETRES

NORME ISO 2768 MK

CASSER LES ANGLES VIFS

| NOM | DATE | REVISION |
|---|---|---|
| J.Goacolou | 01.03.24 | A |

TITRE: PLATINE HAUTE BAC

MATERIAU:

No. DE PLAN: USI_020-A

A3

MASSE: 75.56

ECHELLE:1:1

FEUILLE 1 SUR 1