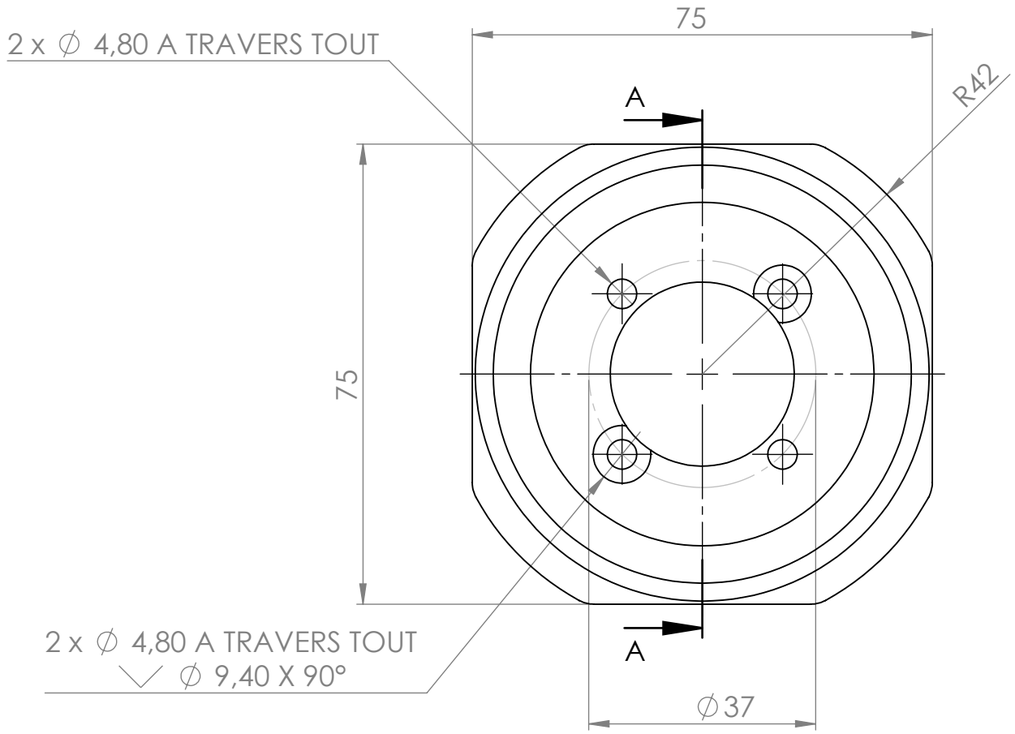

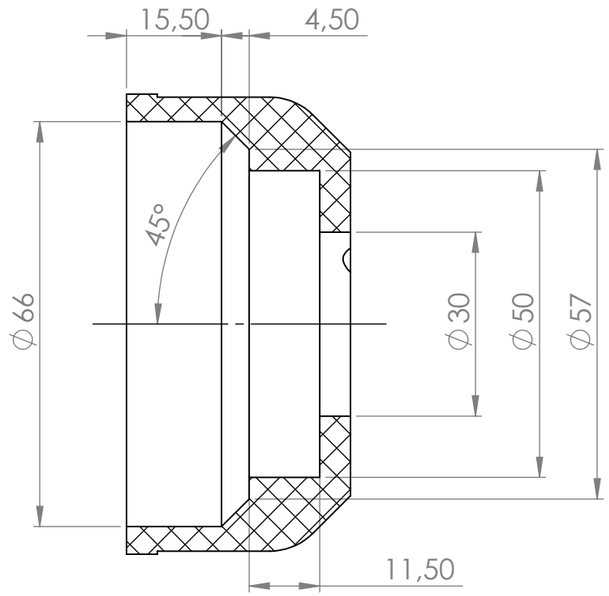

COUPE A-A

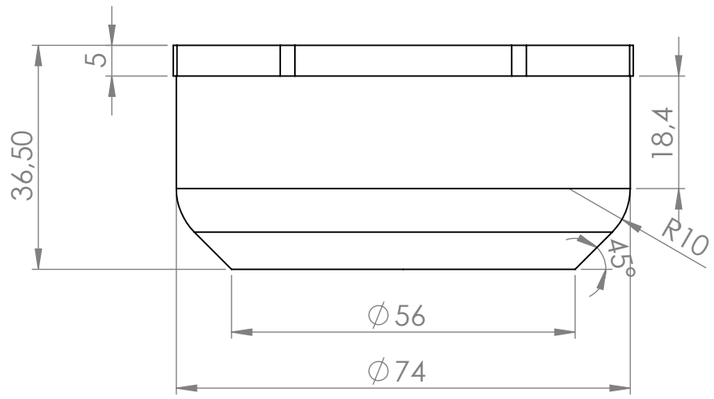

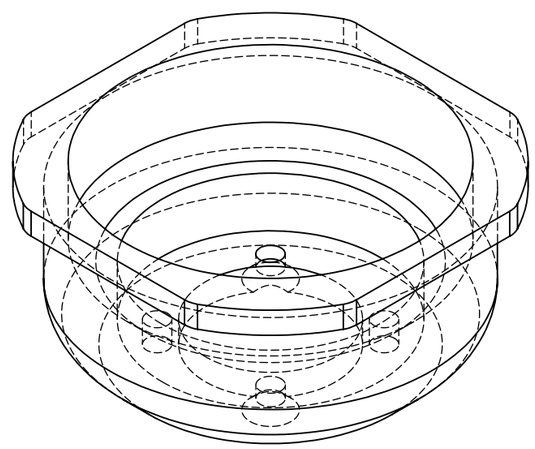

SAUF INDICATION CONTRAIRE:
LES COTES SONT EN MILLIMETRES

NORME ISO 2768 MK

CASSER LES ANGLES VIFS

NOM	DATE	REVISION
J Goacolou	22.02.23	A

TITRE:

SUPPORT CAPTEUR

MATERIAU:

No. DE PLAN

USI_012-A

^3

MASSE: 81.65

ECHELLE:1:1

FEUILLE 1 SUR 1