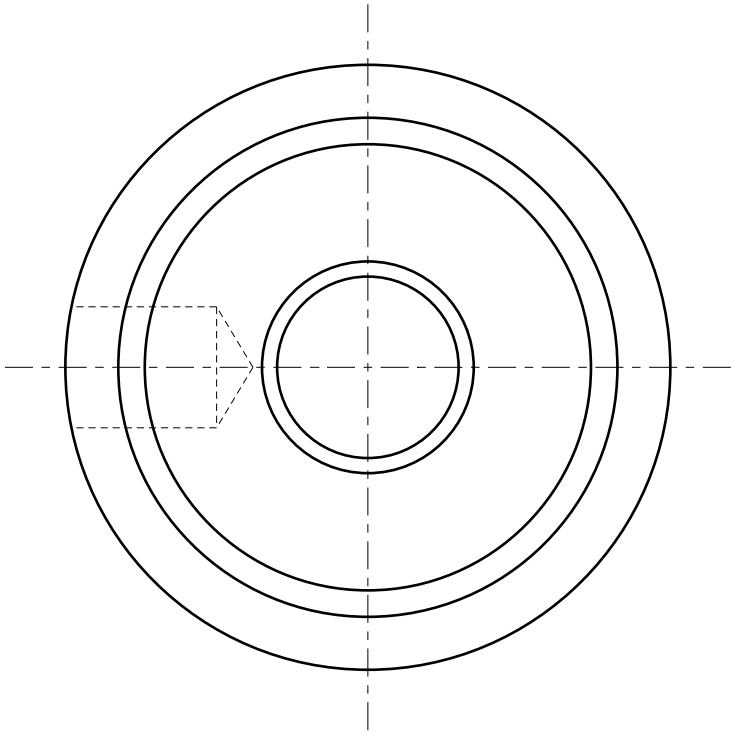

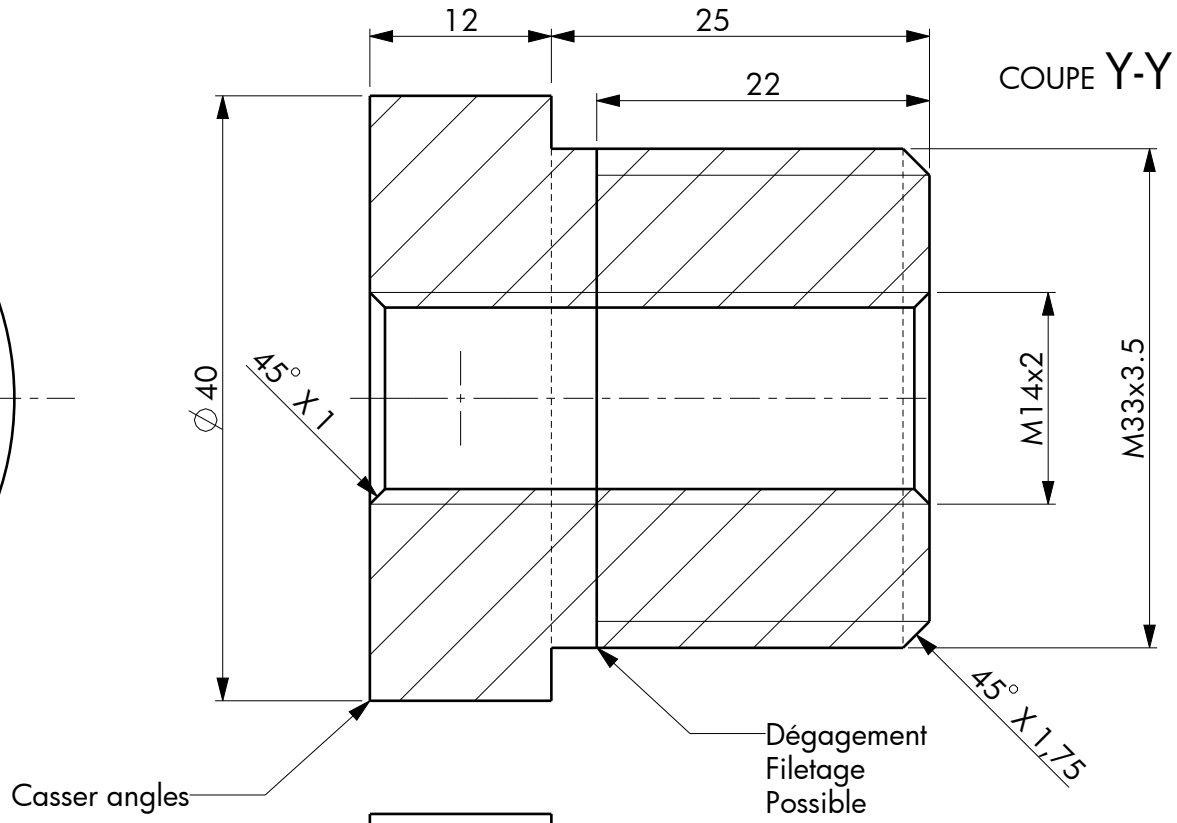

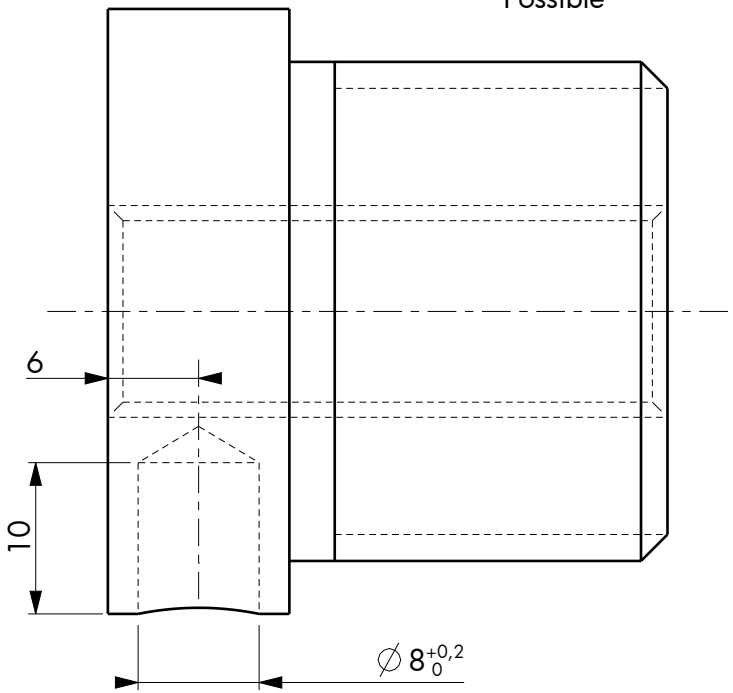

BAGUE TOUR KITY

Matière: Acier S300Pb - XC48

Finition: bruni si possible

Autres solutions acceptées