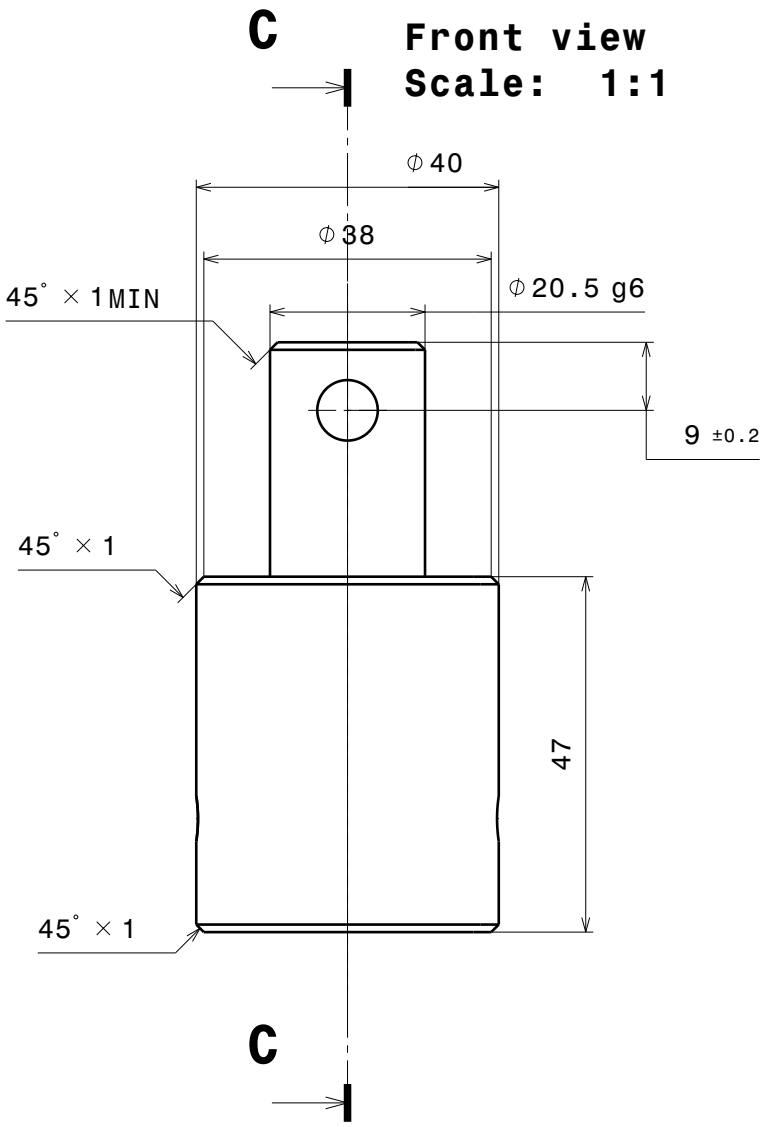

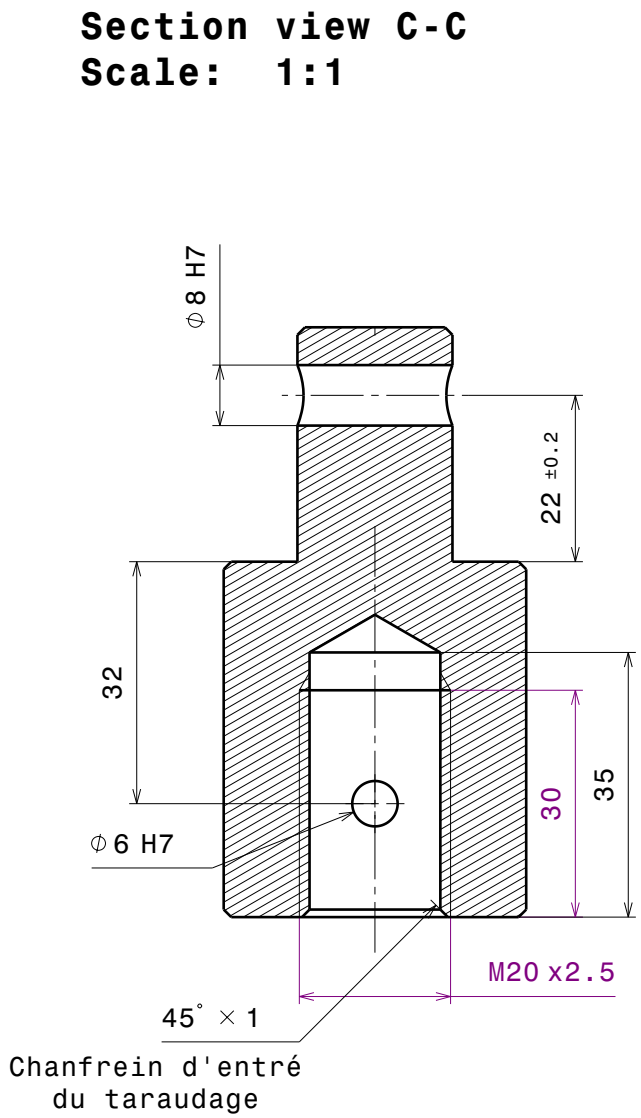

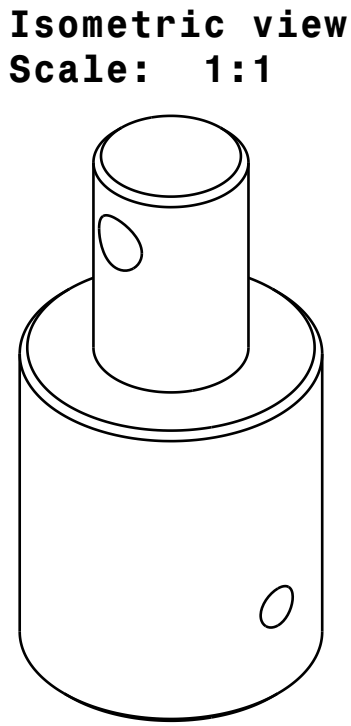

04 - Support tige filetée - REV 1
Materiaux : C25 ou équivalent
Tolerance generale ISO 2768-mK