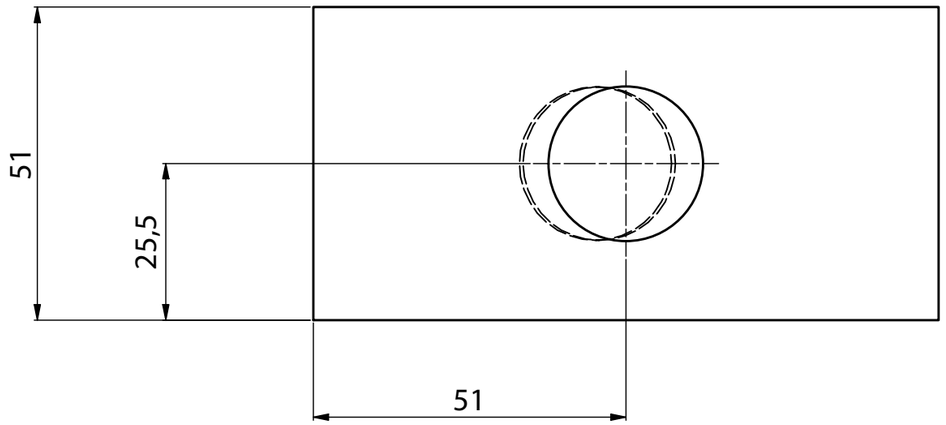

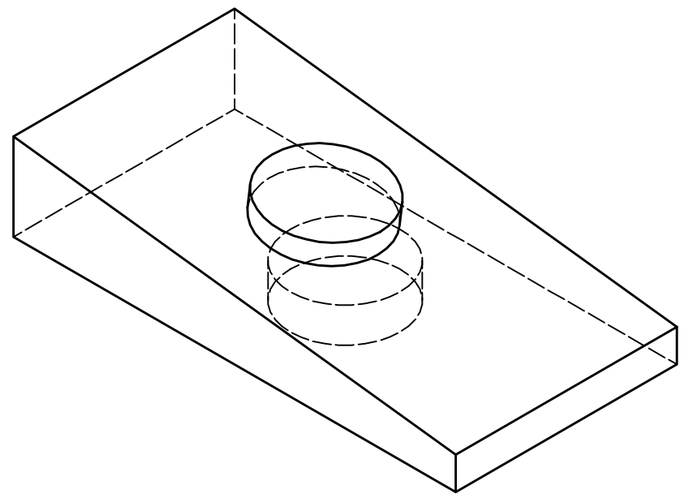

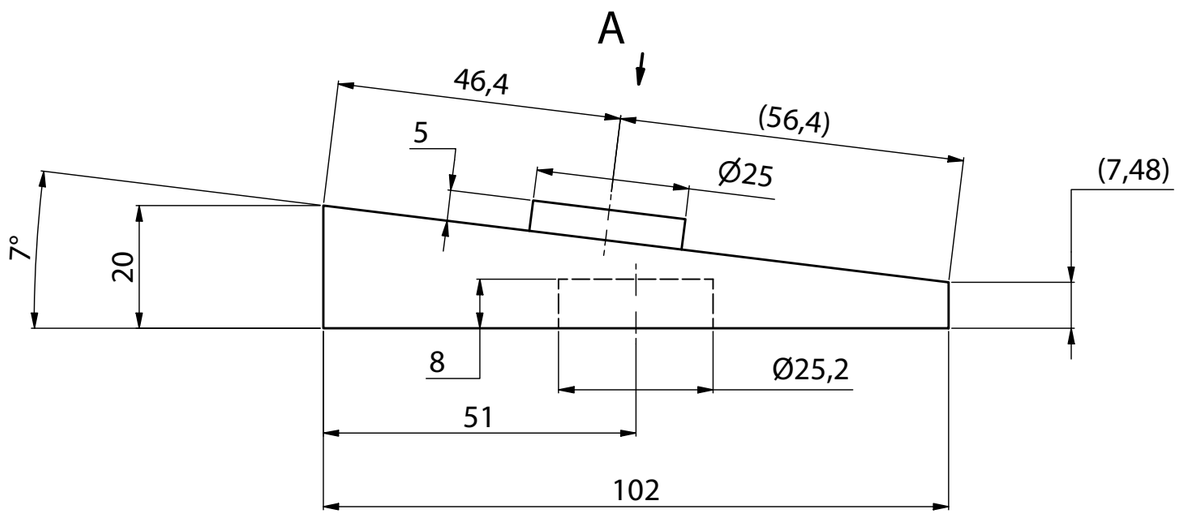

A (1 : 1)

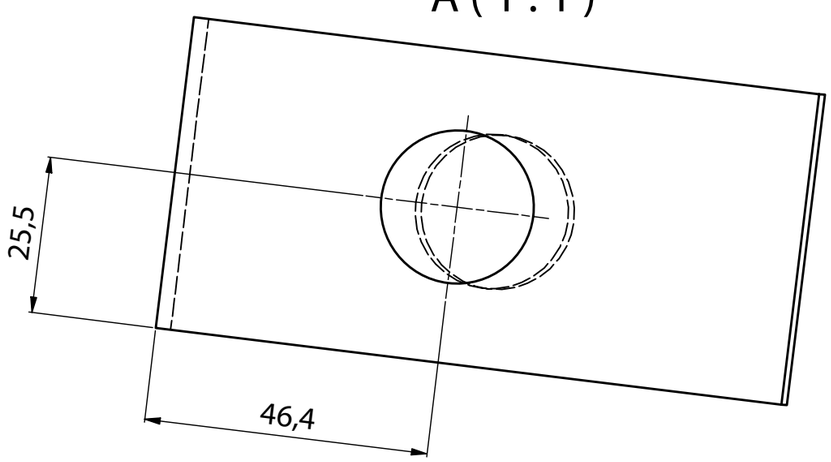

CALE PENTÉE 7°
MATIERE : ALUMINIUM