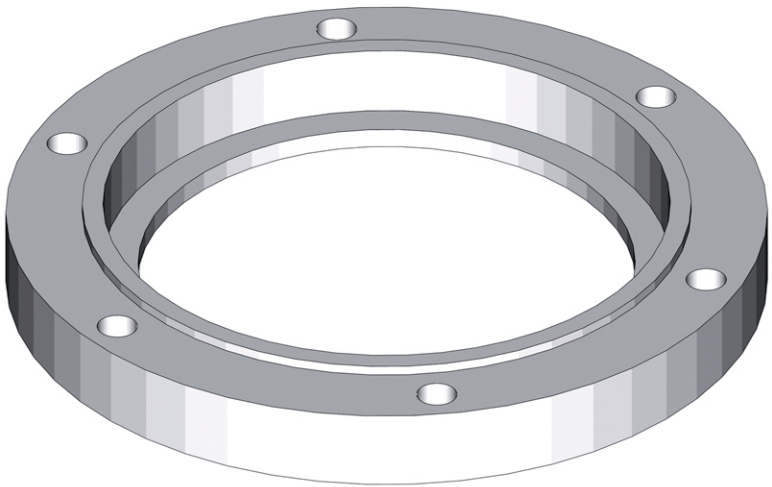

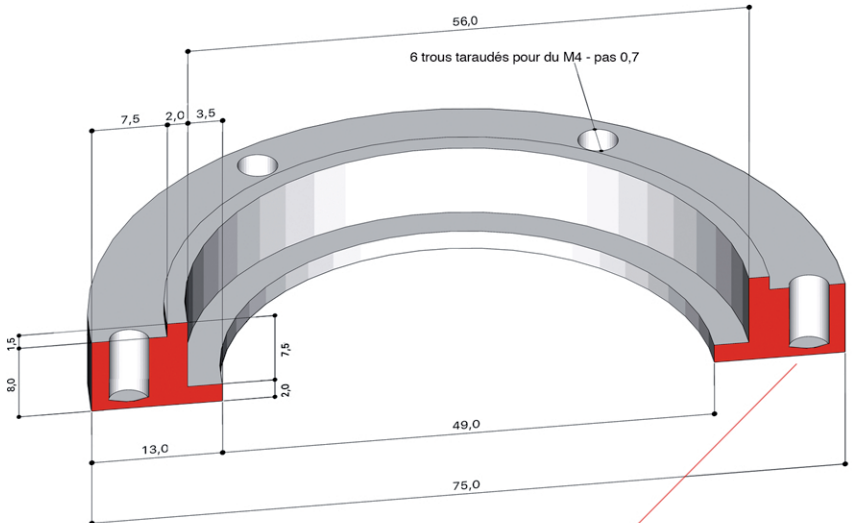

Si vous en avez la possibilité faites des trous borgnes à 0,8 mm (environ) de la face inférieure, sinon percer de part en part

MESURES EN MM

Bague de maintien JOINT SPI 42 / 56 / 7

francoispoullain@cegetel.net