Epaisseur 9 mm

Delevaque A.

Usineur 230 €

En Direct 200 €

07 82 49 88 15

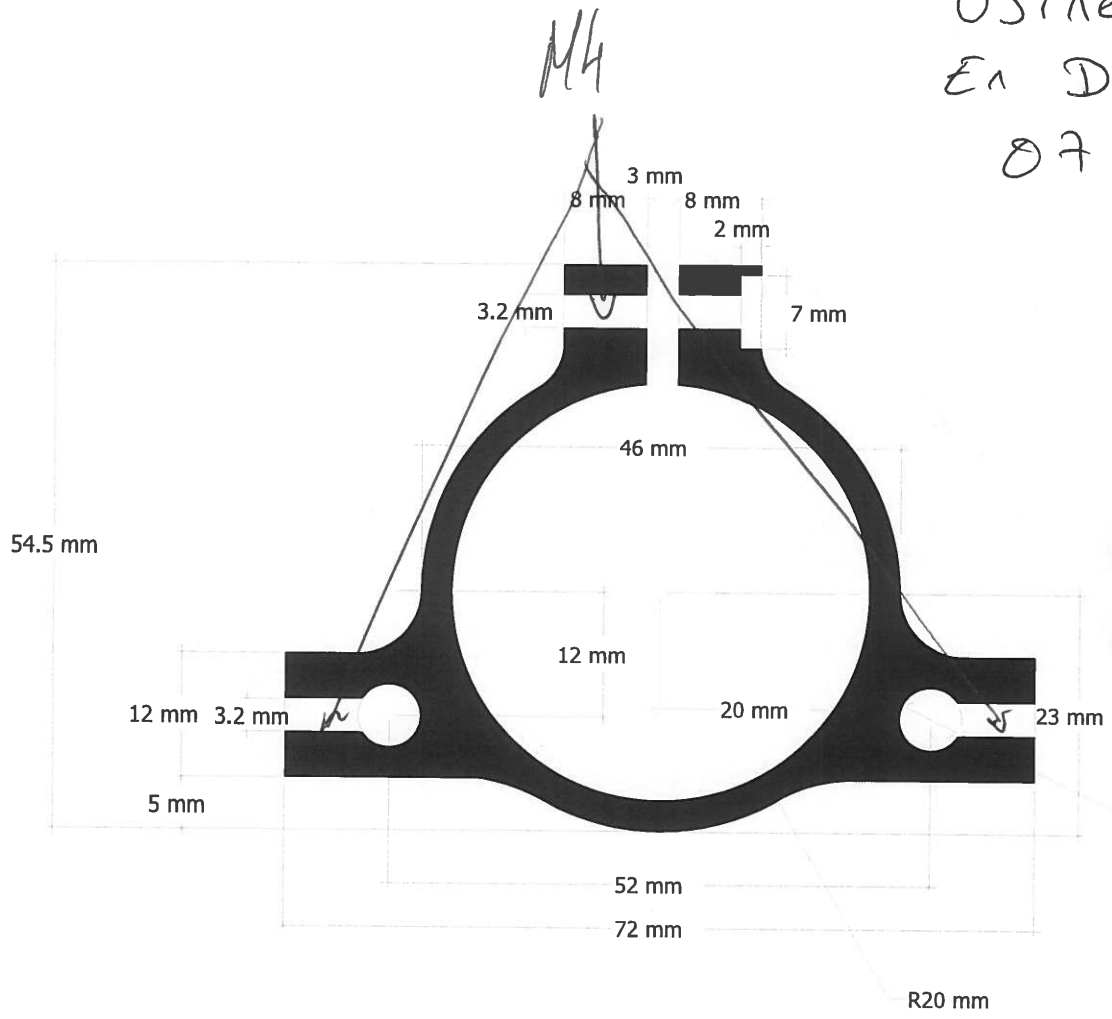

x 4

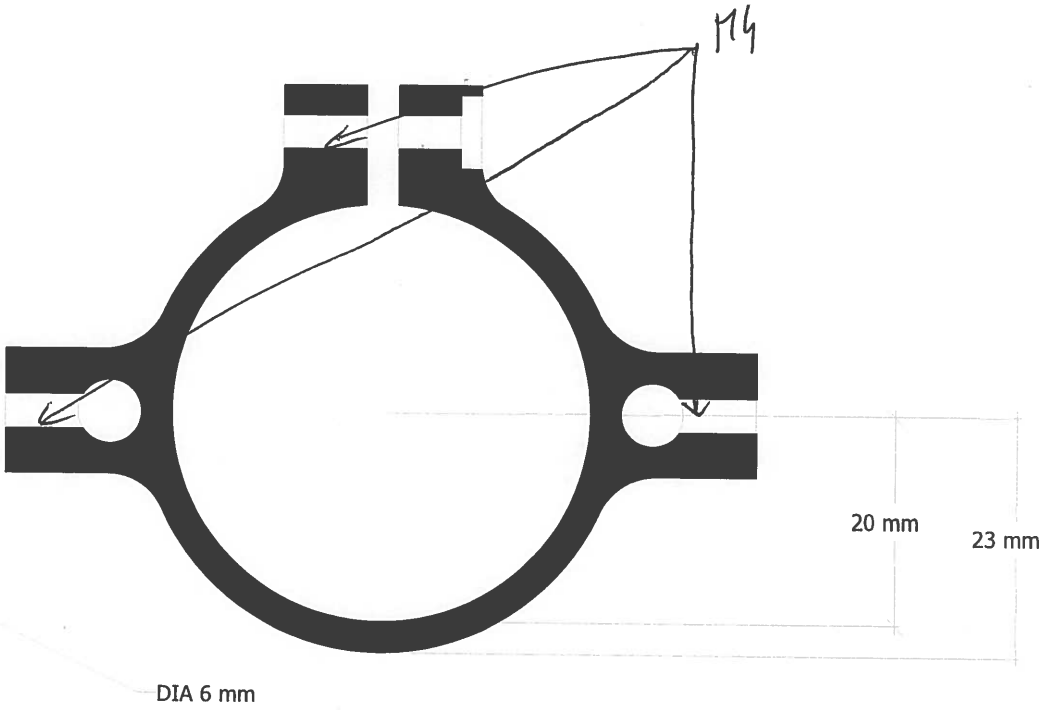

x 4