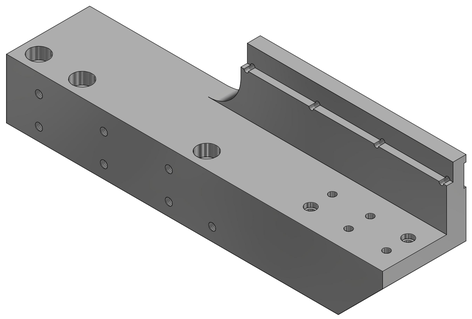

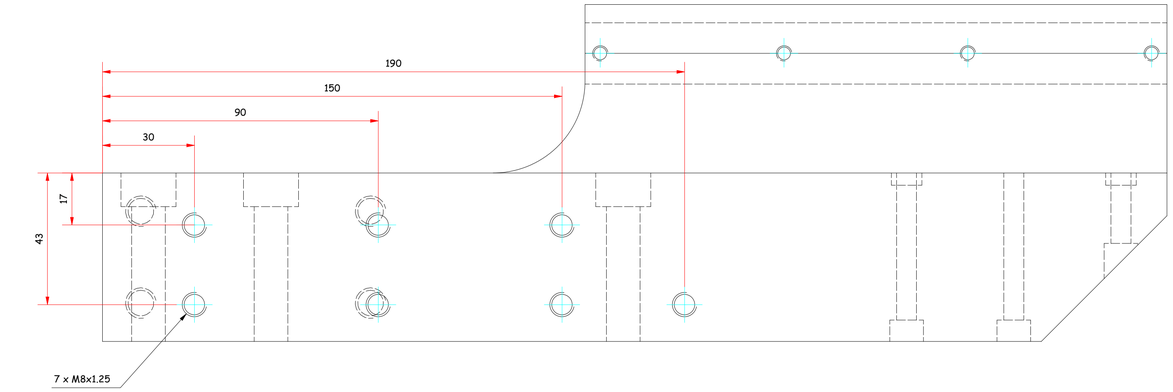

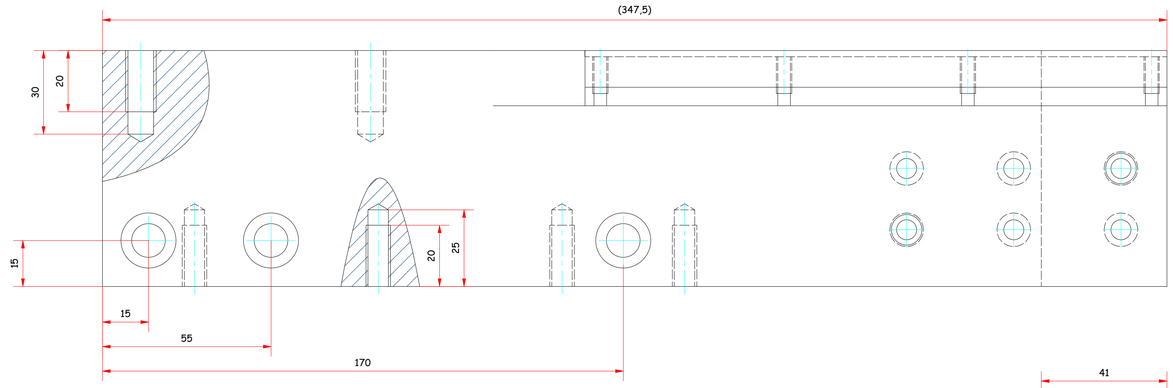

COUPE A-A
ECH. 1 : 1

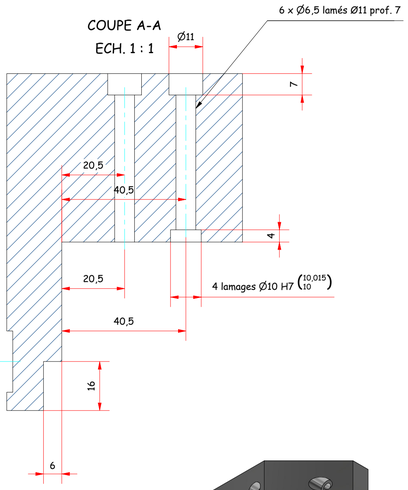

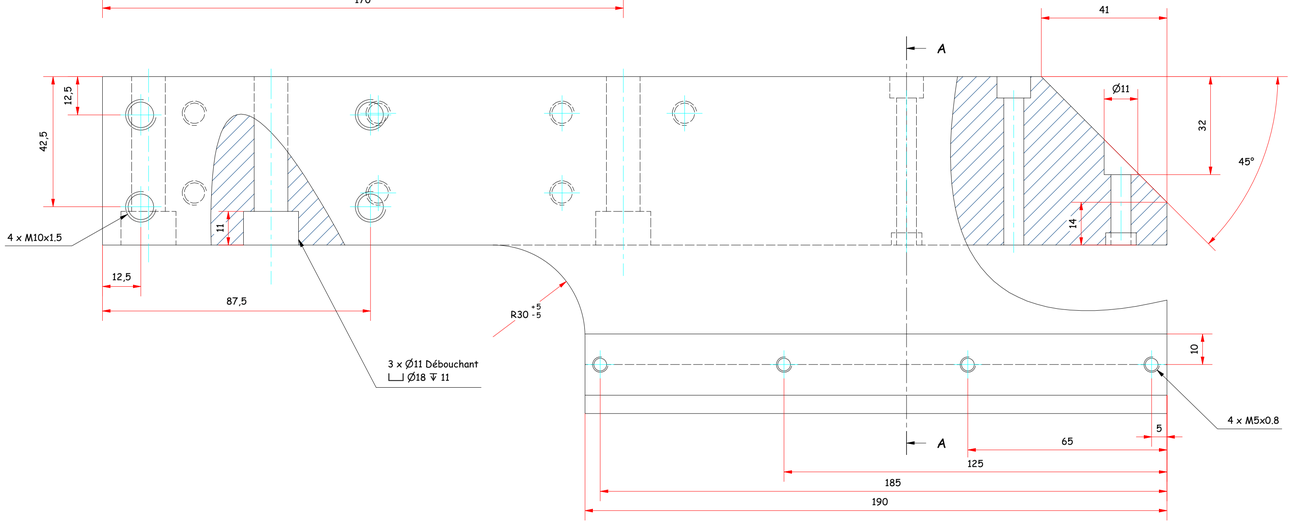

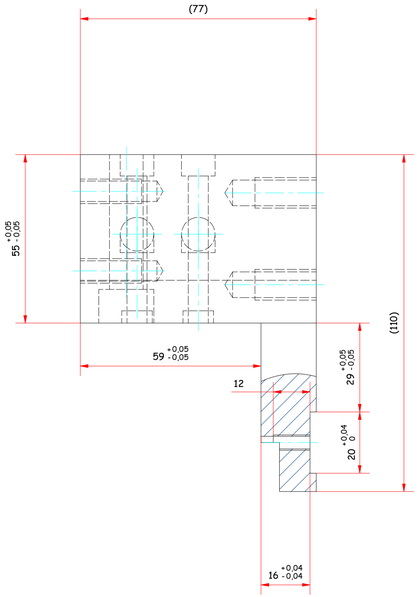

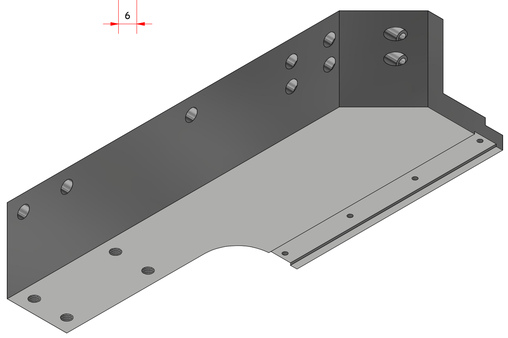

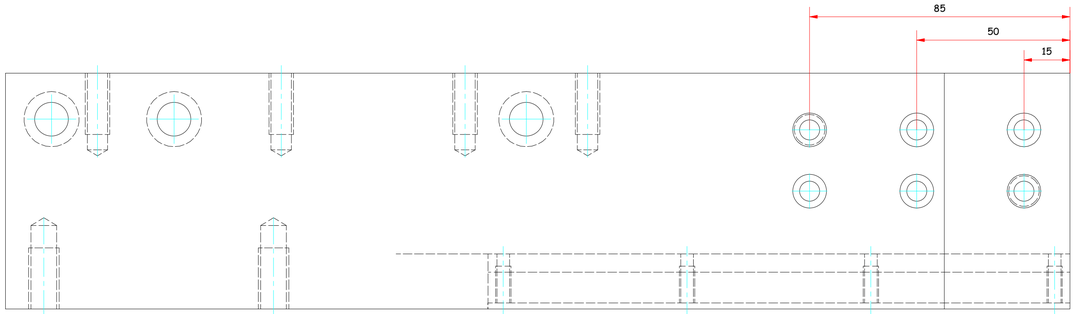

Matière : AU4G cubé 6 faces 110 x 77 x 347,5
Masse : N/A

Quantité : 2

60, rue Victor Hugo - 19130 Saint Aulaire
Tél. : 09.67.04.09.32 - Fax : 05.55.23.87.60 - Email : meca-tech-automation@orange.fr

Intégration & Mécanisation

Affaire : C2401472

F1639AM

Echelle : 1 : 1 | Format : A1

TOLERANCES GÉNÉRALES DE CHAUDRONNERIE : ISO 2768-1-C

TOLERANCES SPECIFIQUES D'USINAGE : (sauf indications sur plan)
Longueur : J513 / js13
Diamètre : H13 / h13
Ra : 3.2

Ce dessin est la propriété de MECA TECH AUTOMATION. Il ne peut être communiqué ou reproduit sans notre autorisation. (loi de mars 1902)