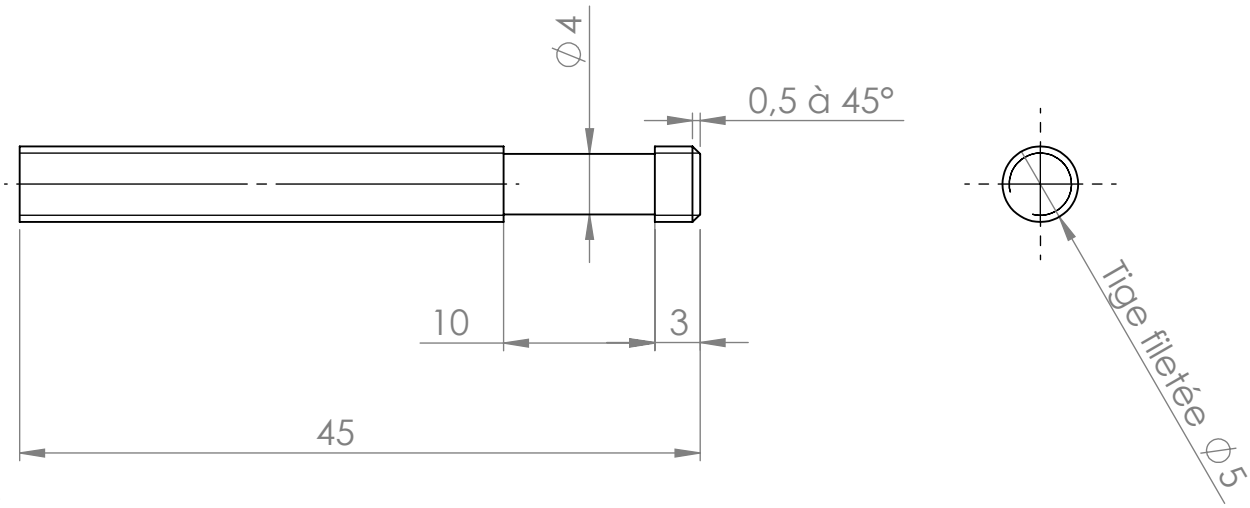

SAUF INDICATION CONTRAIRE:
LES COTES SONT EN MILLIMETRES

NORME ISO 2768 MK

CASSER LES ANGLES VIFS

ROBOPLANET

NOM	DATE	REVISION
J Goacolou	19.06.2023	A

TITRE:

AXE BOITE A AIMANT

MATERIAU:
AISI Acier inoxydable type 316

No. DE PLAN
LITPOLEV3-PORTEUR-USI-034A-AXEBAA

A4

MASSE:

ECHELLE:2:1

FEUILLE 1 SUR 1