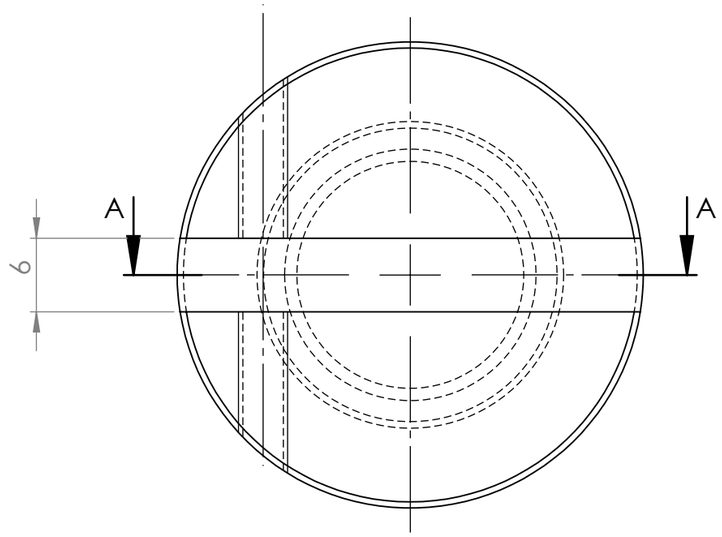

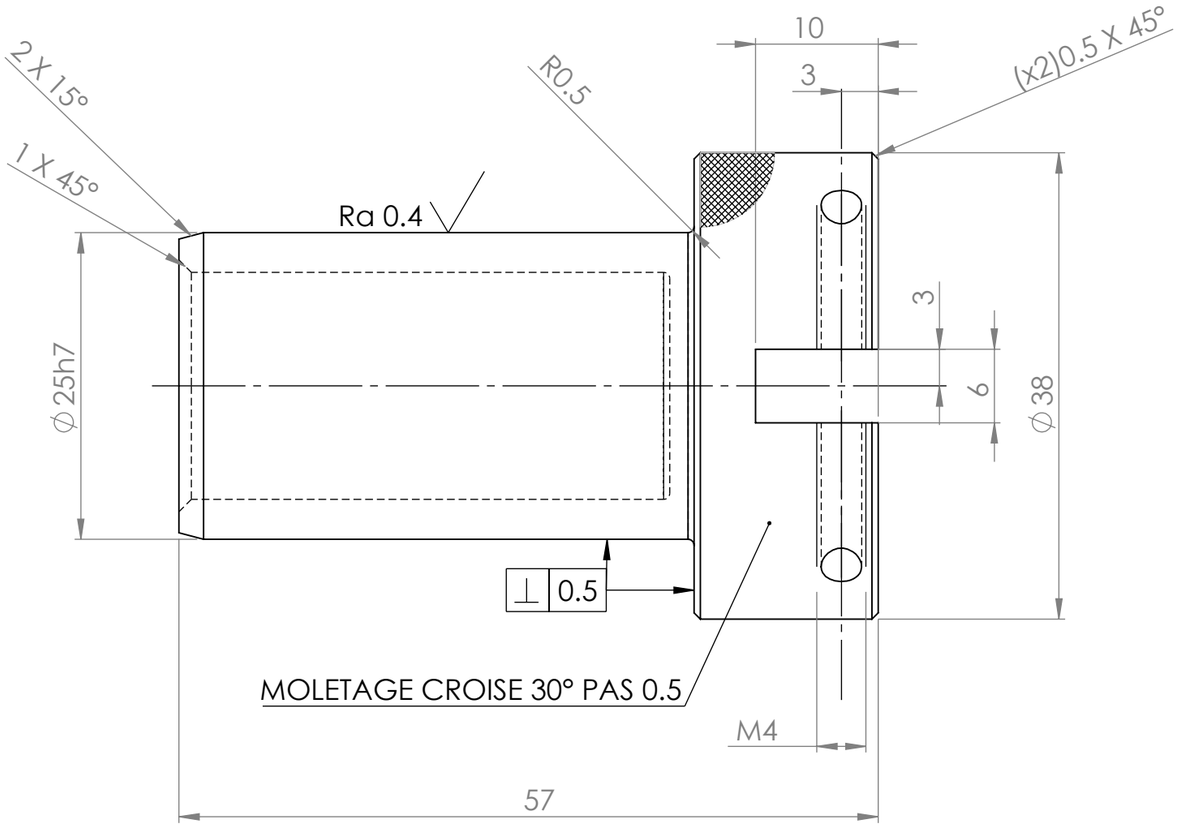

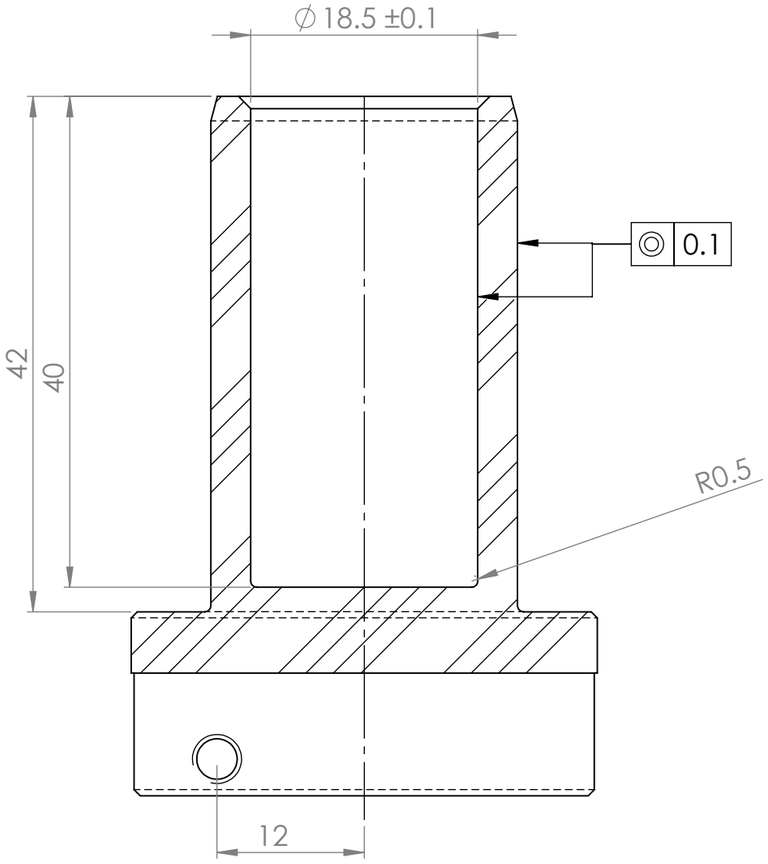

SECTION A-A

NOTA:

CASSEZ LES ANGLES VIFS

ENTRAXES DES TROUS DE PERCAGE : +/- 0.2 (SAUF INDICATIONS)

TOLERANCE DU TROU DIAM 18.5 SPECIFIQUEMENT DEMANDE PAR VOLVO

POIDS :0.3 kg

Matière : 40CMD8	REPRODUCTION ET UTILISATION INTERDITE SANS L'ACCORD DU BUREAU D'ETUDES FANUC		
Traitement : Nitruration ionique 40 µm	Projet / Affaire : VOLVO		
Dessinateur : SEROUL	DESIGNATION : S_ENS ELEMENT test stand TCP pour métier FDF TIGE CALIBRATION		
Date : 11/03/2024			
Tolérance générale : Js13 Tolérance sur les angles : ±30' Perçages : H12 Filetages M : Tolérance H6 - 6g Etat de surface : Ra 3.2	Echelle : 2:1	A3	133244850207

FANUC
15, rue Léonard de Vinci
C.E. 2904 - ZAC des Folies
91 027 LISSES
Tel : 01 69 89 70 00
Fax : 01 69 89 70 01
Site : www.fanucrobotics.fr

Indice :

Folio : 1/1