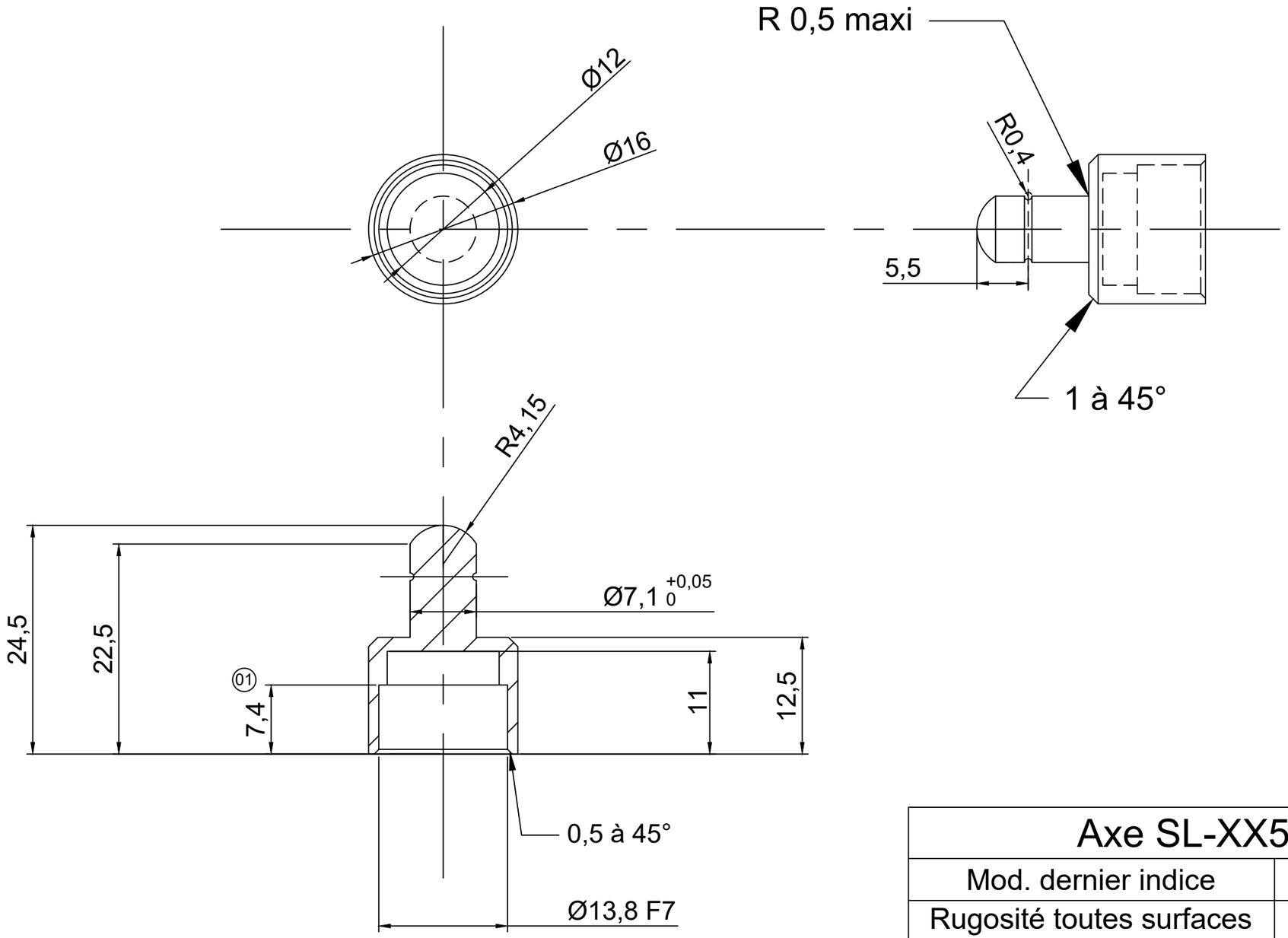

Axe SL-XX50 indice 01	
Mod. dernier indice	cote de 7,3 passe à 7,4
Rugosité toutes surfaces	Ra 0,8 max
Tolérance générale	+/- 0,05
Matière	Acier Inox 304 ou 304L
Echelle	2:1
Format	A3