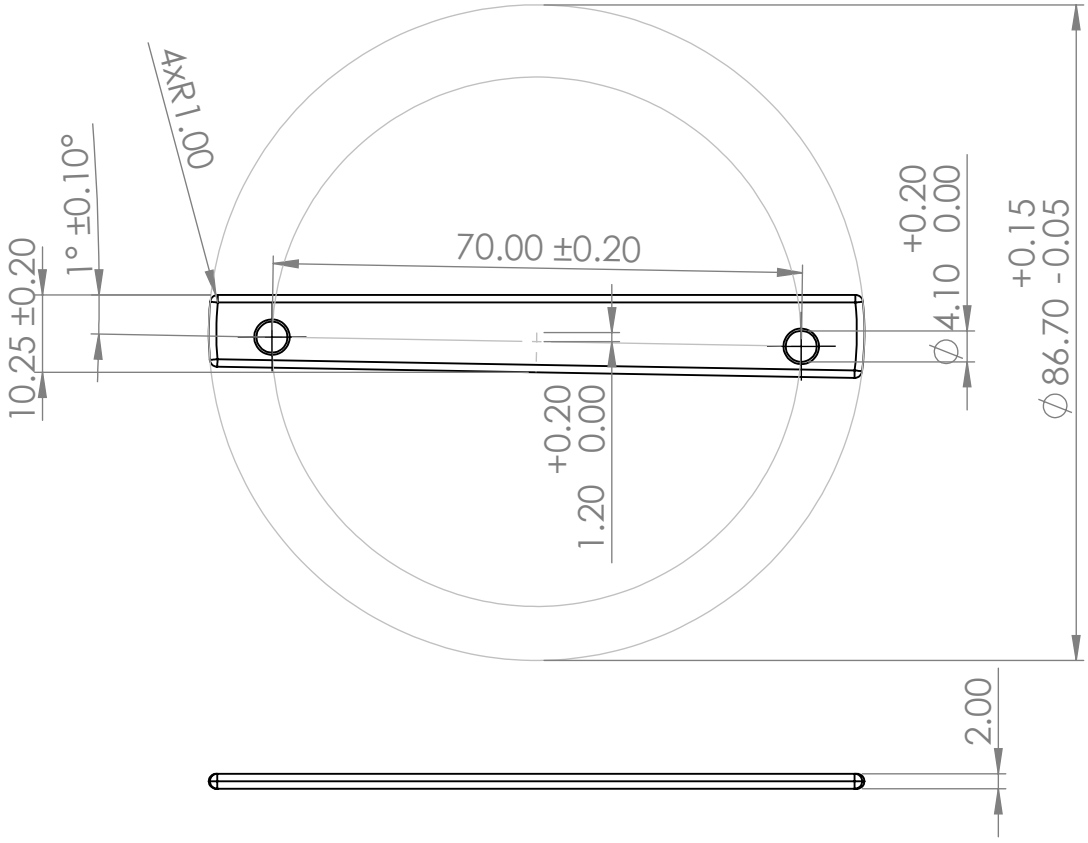

SAUF INDICATION CONTRAIRE: LES COTES SONT EN MILLIMETRES ETAT DE SURFACE: TOLERANCES: LINEAIRES: 0.3 ANGULAIRES: 0.1	FINITION: 5um Anodizing			Arrondir tout le contour avec un rayon de 1mm. Coutour continue PAS D'ANGLES VIF	NE PAS CHANGER L'ECHELLE		REVISION	A0
	NOM	SIGNATURE	DATE		TITRE:			
AUTEUR	Olivier Felix		03/07/24		Contact blade			
VERIF.								
APPR.								
FAB.								
QUAL.				MATERIAU: 6061-Alloy	No. DE PLAN contact blade			A4
				MASSE: 4.4g	ECHELLE:1:1		FEUILLE 1 SUR 1	