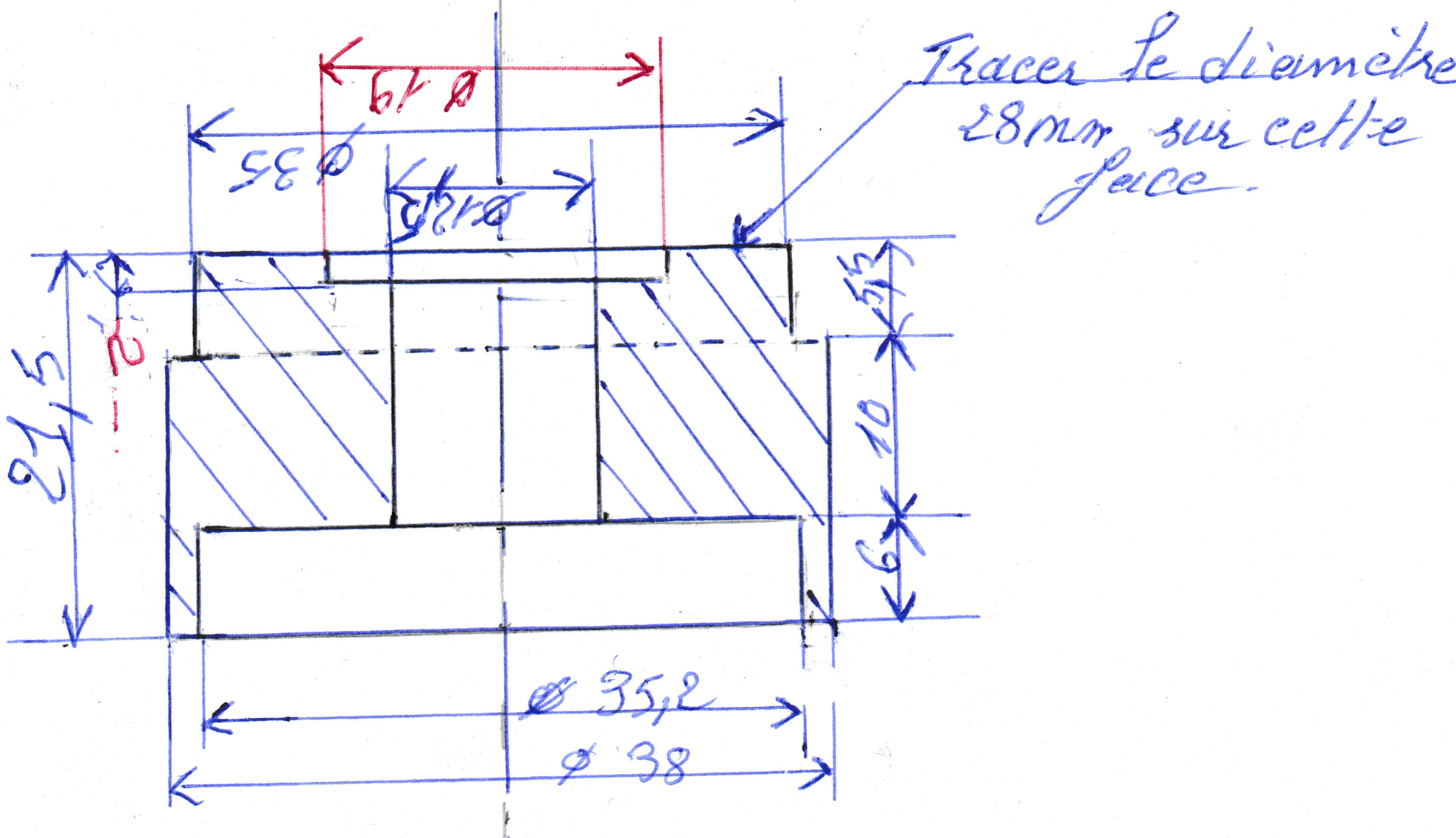
Tracer le diamètre 28mm sur cette pièce.
Ø 19
Ø 35
Ø 28
21,5
2
5,5
10
6
Ø 35,2
Ø 38

2 pièces Alu.