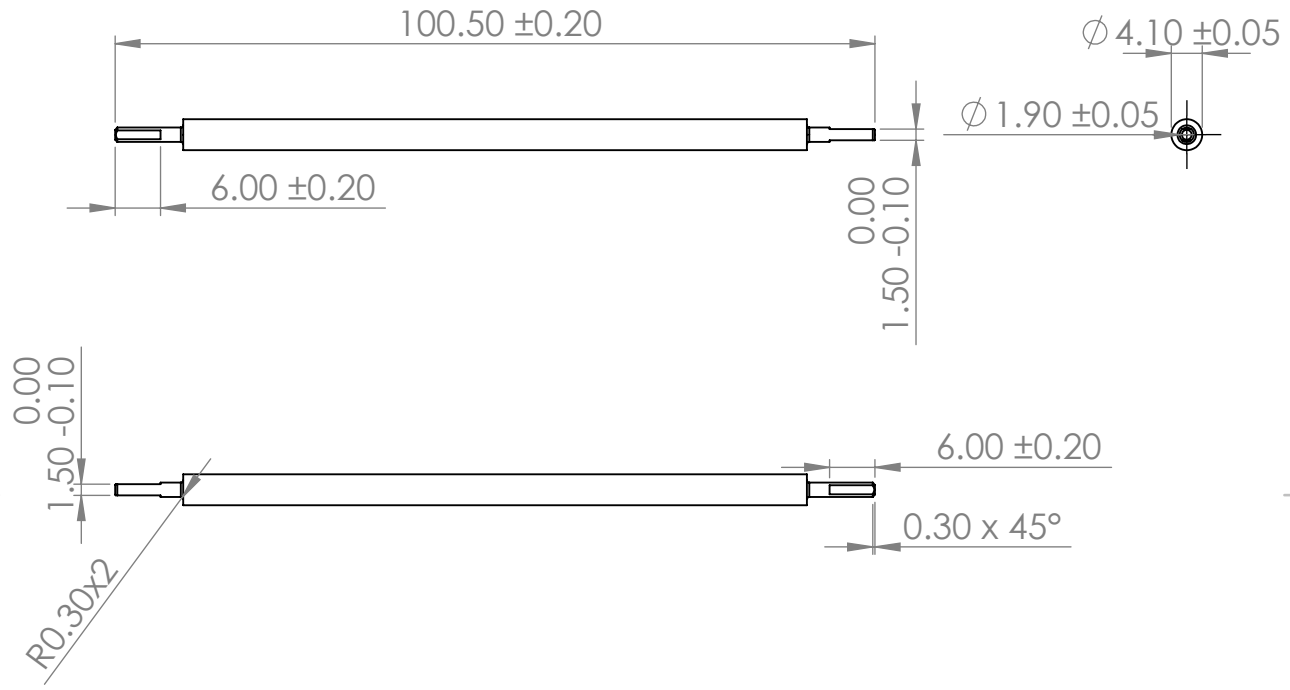

SAUF INDICATION CONTRAIRE: LES COTES SONT EN MILLIMETRES ETAT DE SURFACE: TOLERANCES: LINEAIRES: 0.3mm ANGULAIRES: 0.1°	FINITION: None	CASSER LES ANGLES VIFS	NE PAS CHANGER L'ECHELLE / REVISION A0

	NOM	SIGNATURE	DATE
AUTEUR	OLIVIER Felix		03/07/24
VERIF.			
APPR.			
FAB.			
QUAL.			

TITRE:

UV Tool

MATERIAU: 6061-Alloy

MASSE: 1.1g

No. DE PLAN

Roller long

A4

ECHELLE:1:1

FEUILLE 1 SUR 1