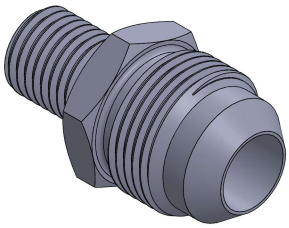

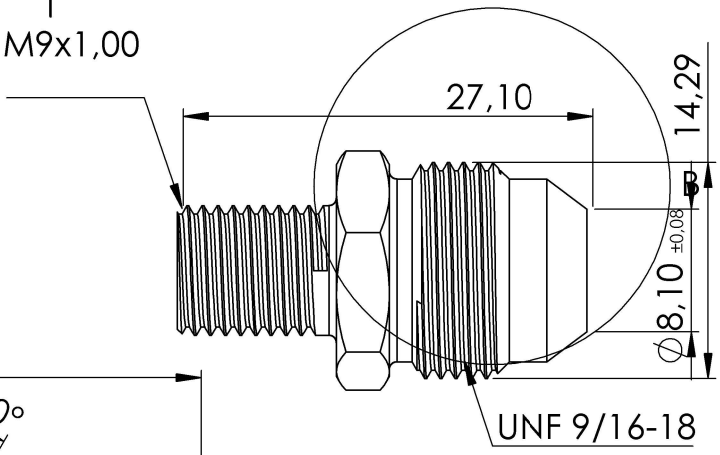

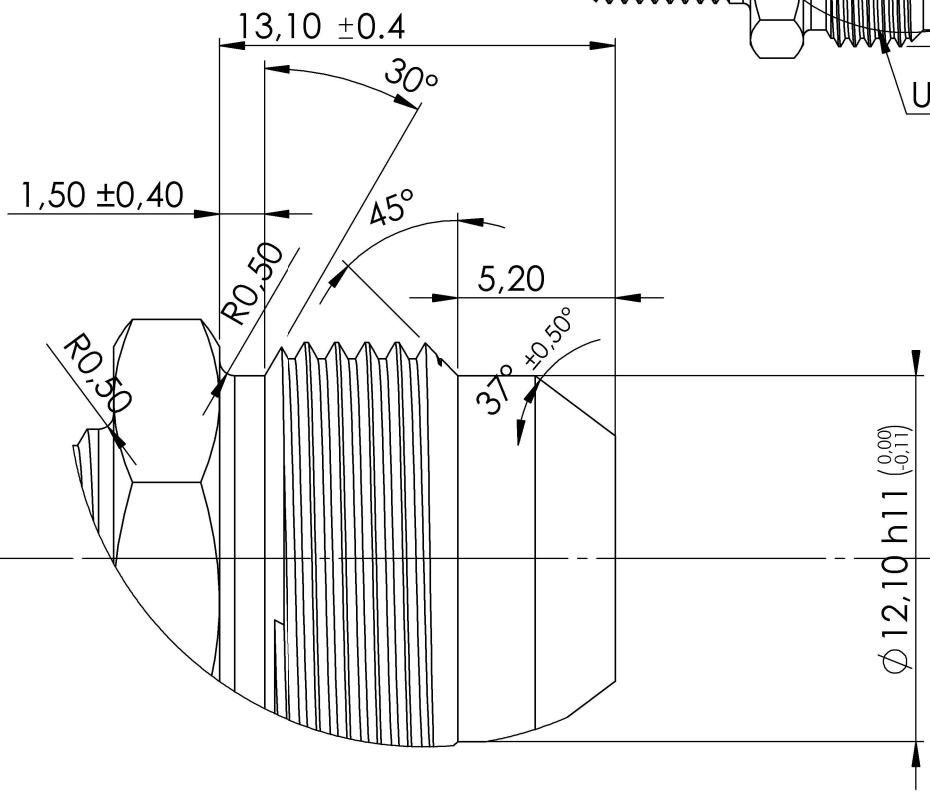

DÉTAIL B
ECHELLE 4 : 1

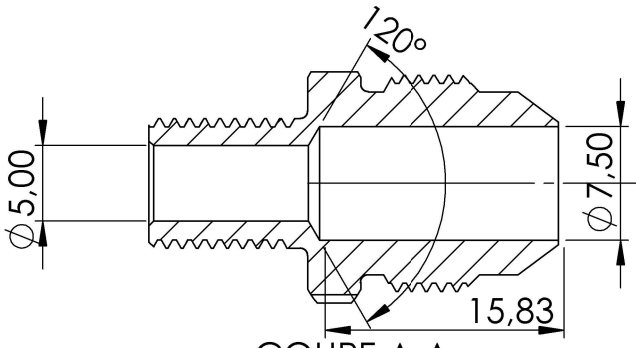

COUPE A-A

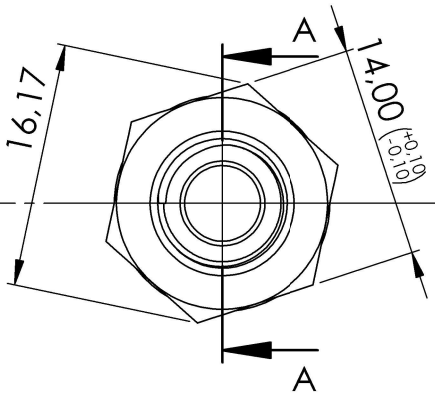

SAUF INDICATION CONTRAIRE: LES COTES SONT EN MILLIMETRES ETAT DE SURFACE: √3.2 TOLERANCES: LINEAIRES: ANGULAIRES:	FINITION:	CASSER LES ANGLES VIFS Ch 0,2x45	NE PAS CHANGER L'ECHELLE / REVISION

	NOM	SIGNATURE	DATE
AUTEUR			
VERIF.			
APPR.			
FAB.			
QUAL.			

TITRE:

MATERIAU: 316L

MASSE:

No. DE PLAN: A4

ECHELLE:2:1

FEUILLE 1 SUR 1

Embout prise depression

Produit d'éducation SOLIDWORKS. A titre éducatif uniquement.