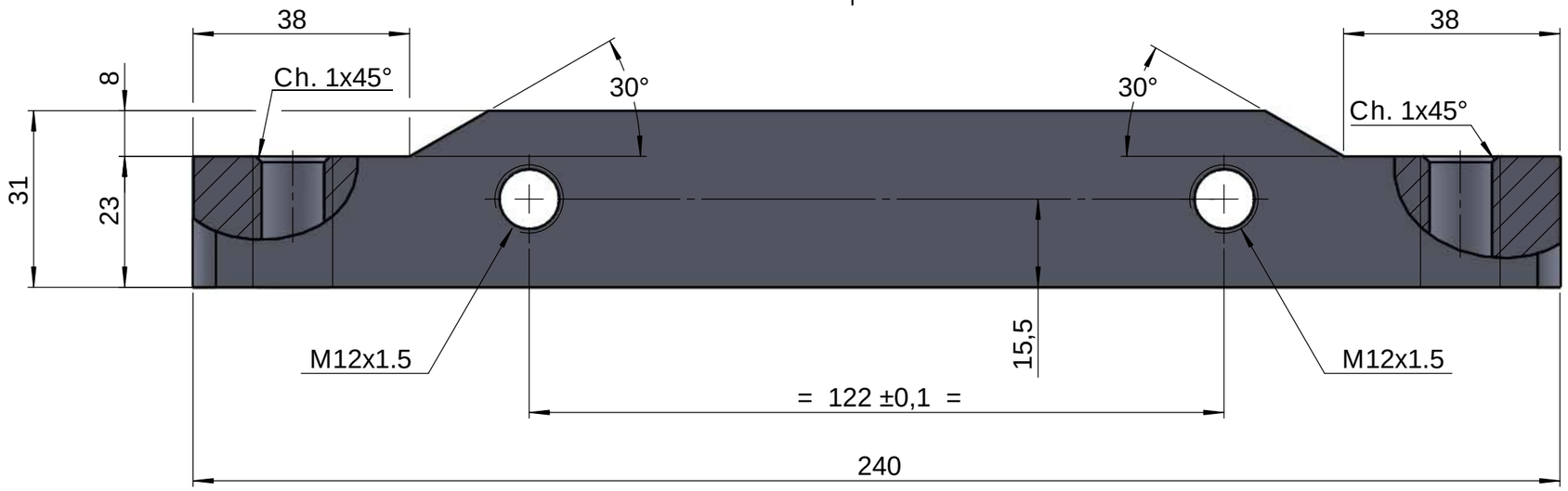

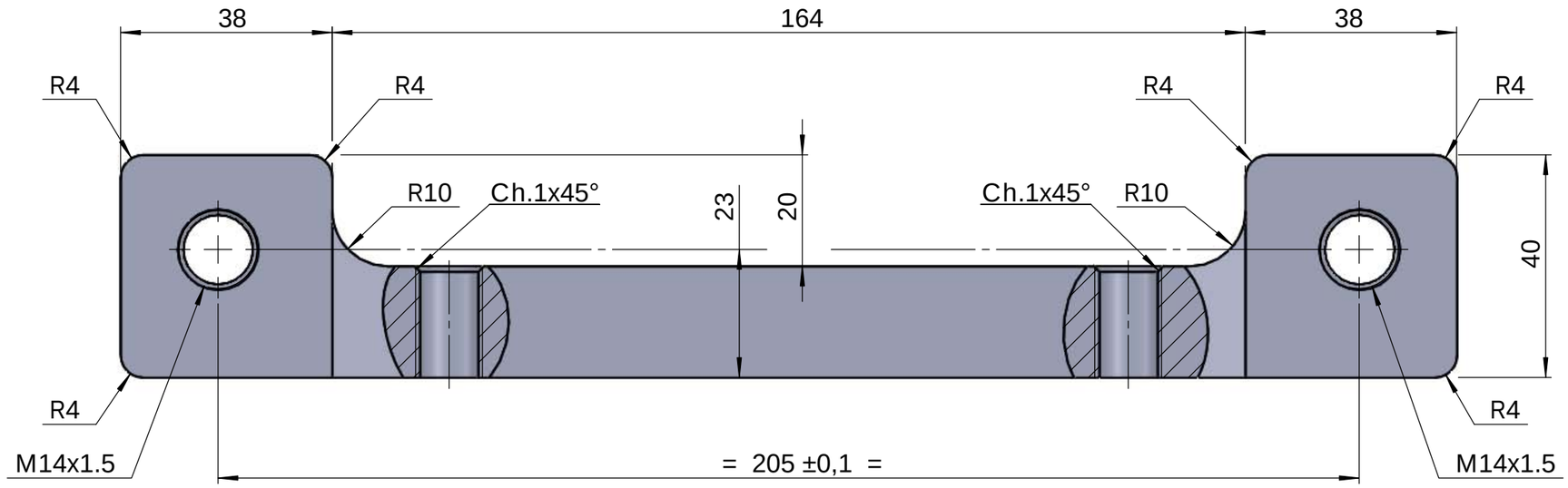

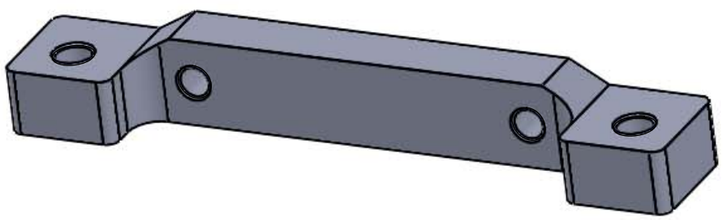

Nombre de pièces : 2

CASSER LES ANGLES VIFS

REVISION	REV.	DATE	DESCRIPTION
1	1	17/07/2024	Création du plan
AUTEUR : S.Pelletier			

Tolérances Générales d'usinage :

Côtes <6	: +/- 0.1
de 6 à 50	: +/- 0.2
de 50 à 100	: +/- 0.3
de 100 à 300	: +/- 0.5
de 300 à 1000	: +/- 0.8
de 1000 à 2000	: +/- 1.2
Côtes > 2000	: +/- 2

MATERIAU: **7075-T6**

MASSE: 452 gr

TITRE :

Patte_etrier_380mm

SP PRODUCTION
Sebastien PELLETIER / sebpel@gmail.com

17/07/2024 | ECHELLE: 1:1 | A3