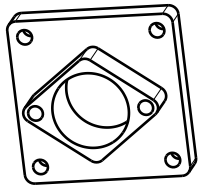

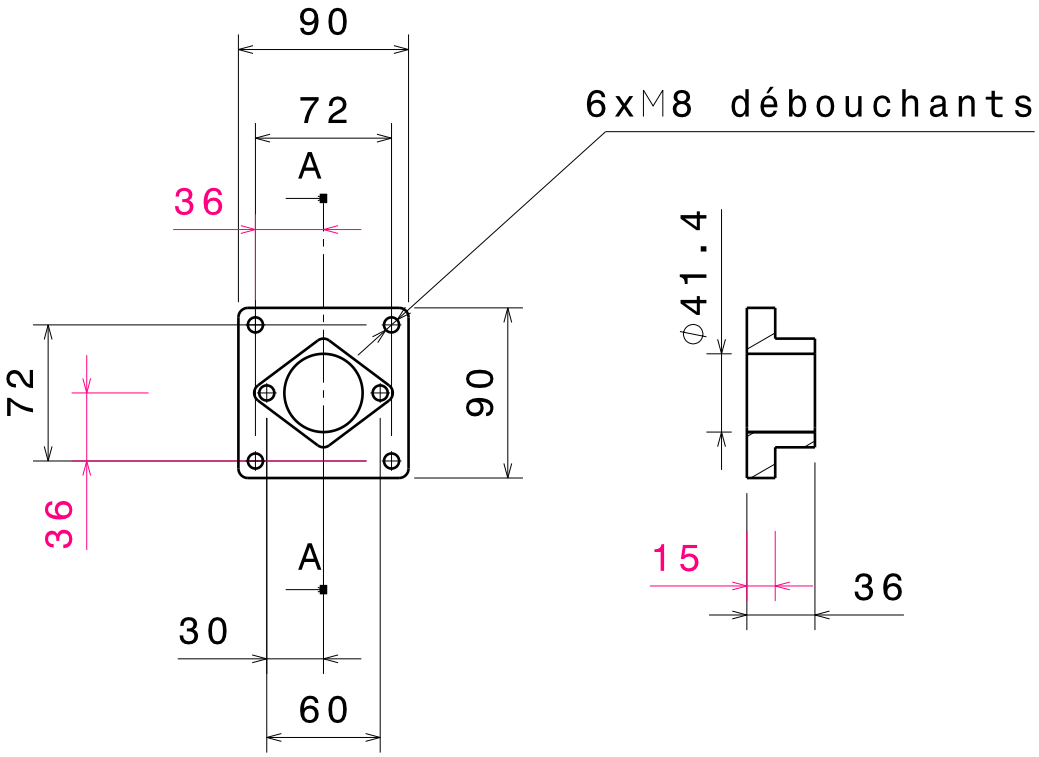
90
72
6xM8 débouchants
A
36
72
90
36
A
30
60
ϕ41.4
15
36