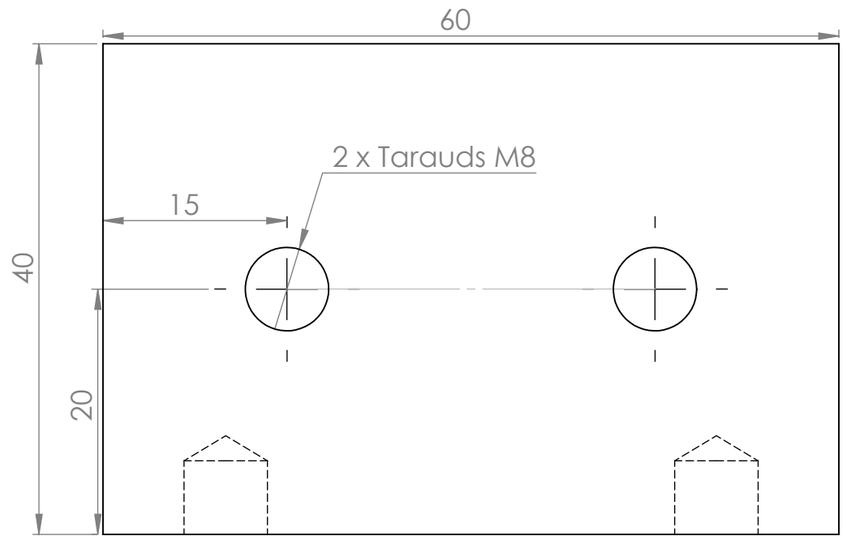

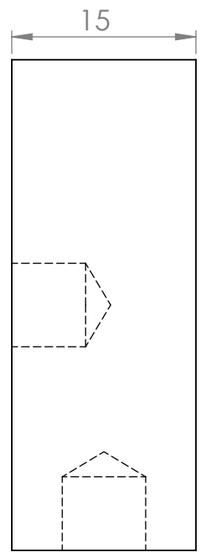

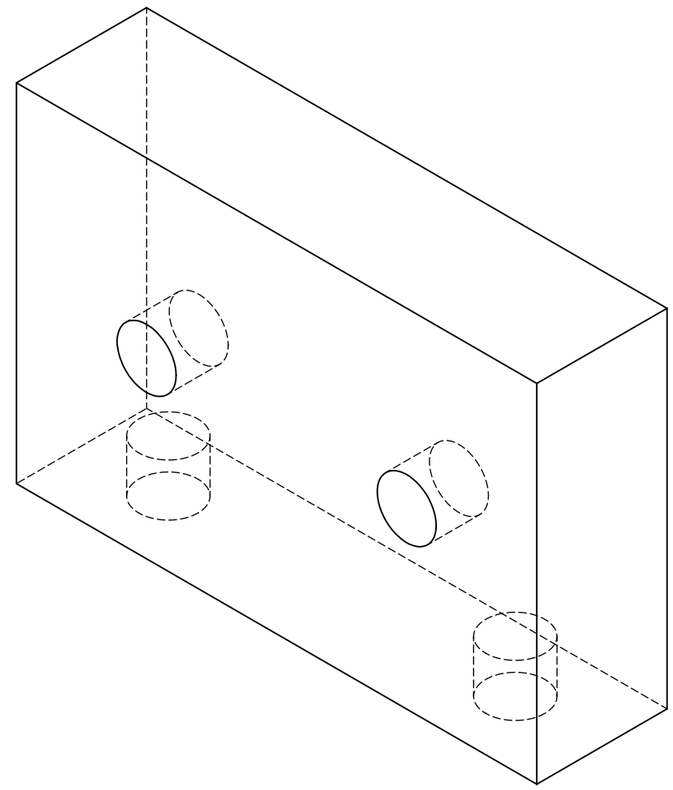

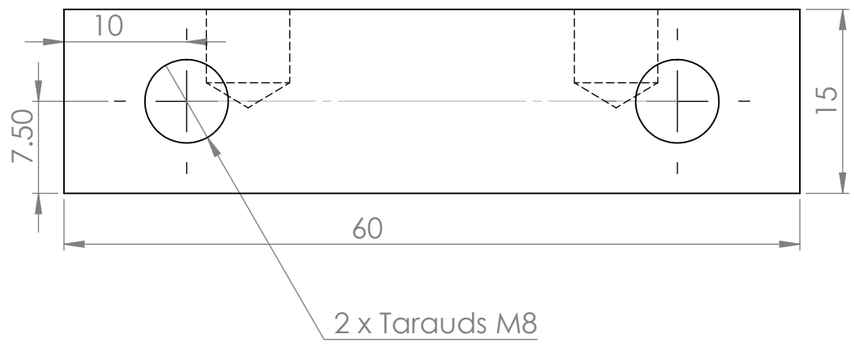

SAUF INDICATION CONTRAIRE: LES COTES SONT EN MILLIMETRES ETAT DE SURFACE: TOLERANCES: LINEAIRES: ANGULAIRES:	FINITION:					CASSER LES ANGLES VIFS	NE PAS CHANGER L'ECHELLE	REVISION
	NOM	SIGNATURE	DATE				TITRE:	
AUTEUR								
VERIF.								
APPR.								
FAB.								
QUAL.				MATERIAU: Aluminium			No. DE PLAN: Support Poutre	A3
				MASSE:			ECHELLE:2:1	FEUILLE 1 SUR 1