en millimètre

2 pièces
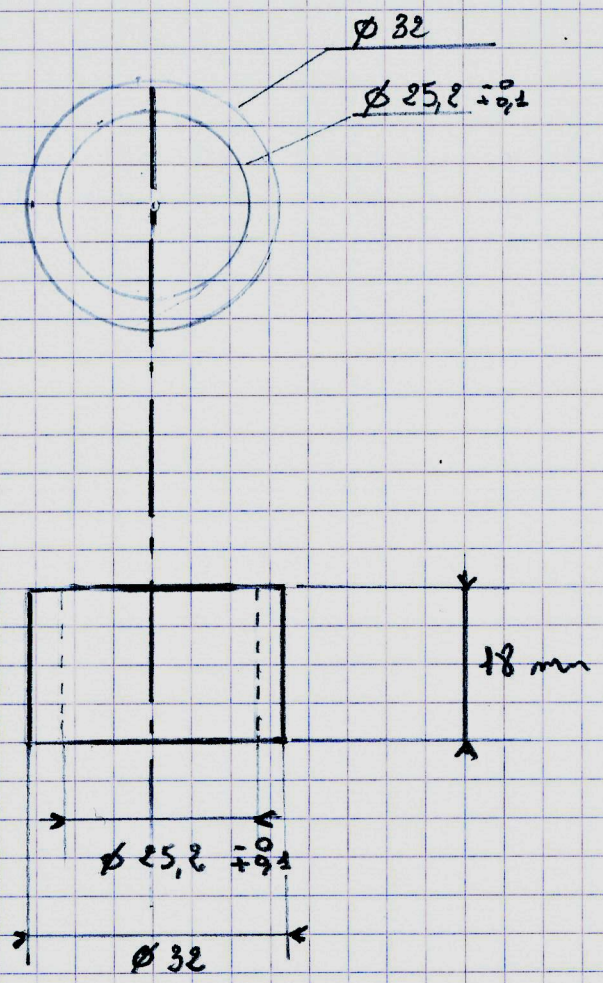
en acier