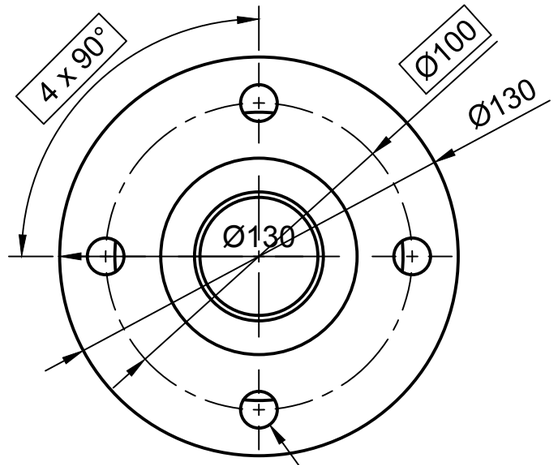

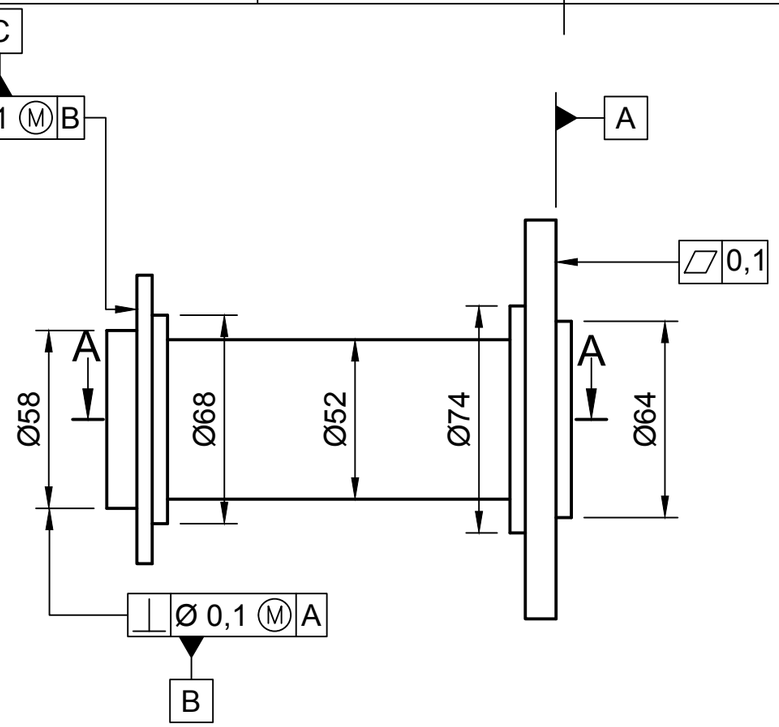

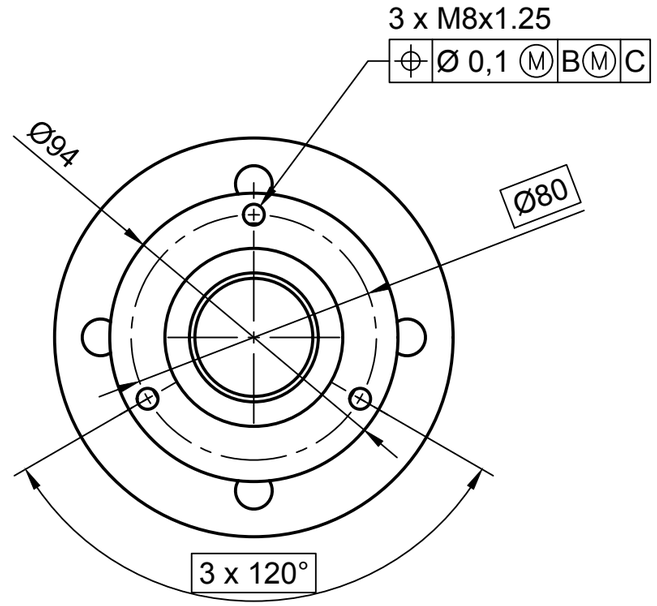

4 x Ø12.00-12.27
Ø 0,1 Ⓜ A B Ⓜ

A-A (1:2)

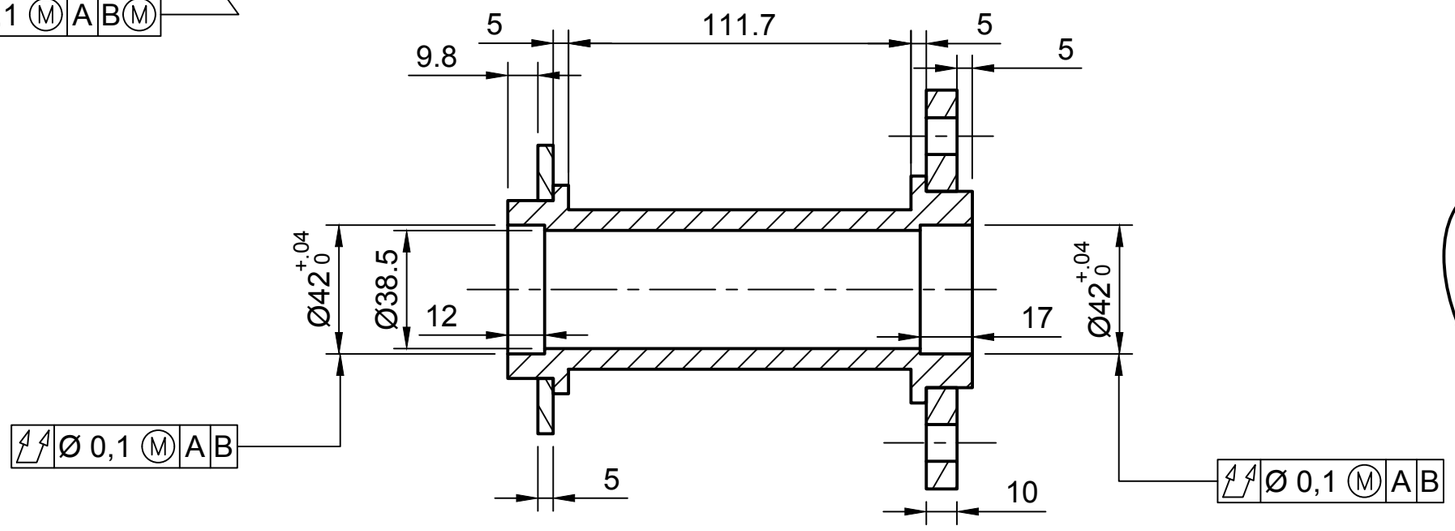

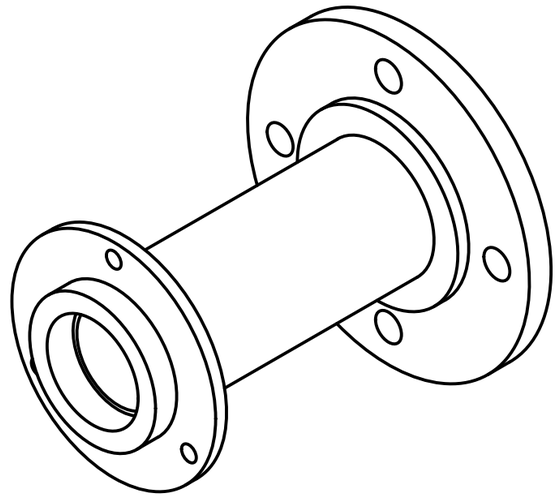

Quantité	Matière	Description
2	Acier 4130	

Moyeu

NOVAMOVE

Créé par		Tolérances générales: ISO 2768-mK
Echelle du dessin: 1:2		Unité: mm
Nom de la pièce: Moyeu		Matériau: Acier 4130
07/12/2023	Version: 1	Format: A3 · Vue · Page: 1/1