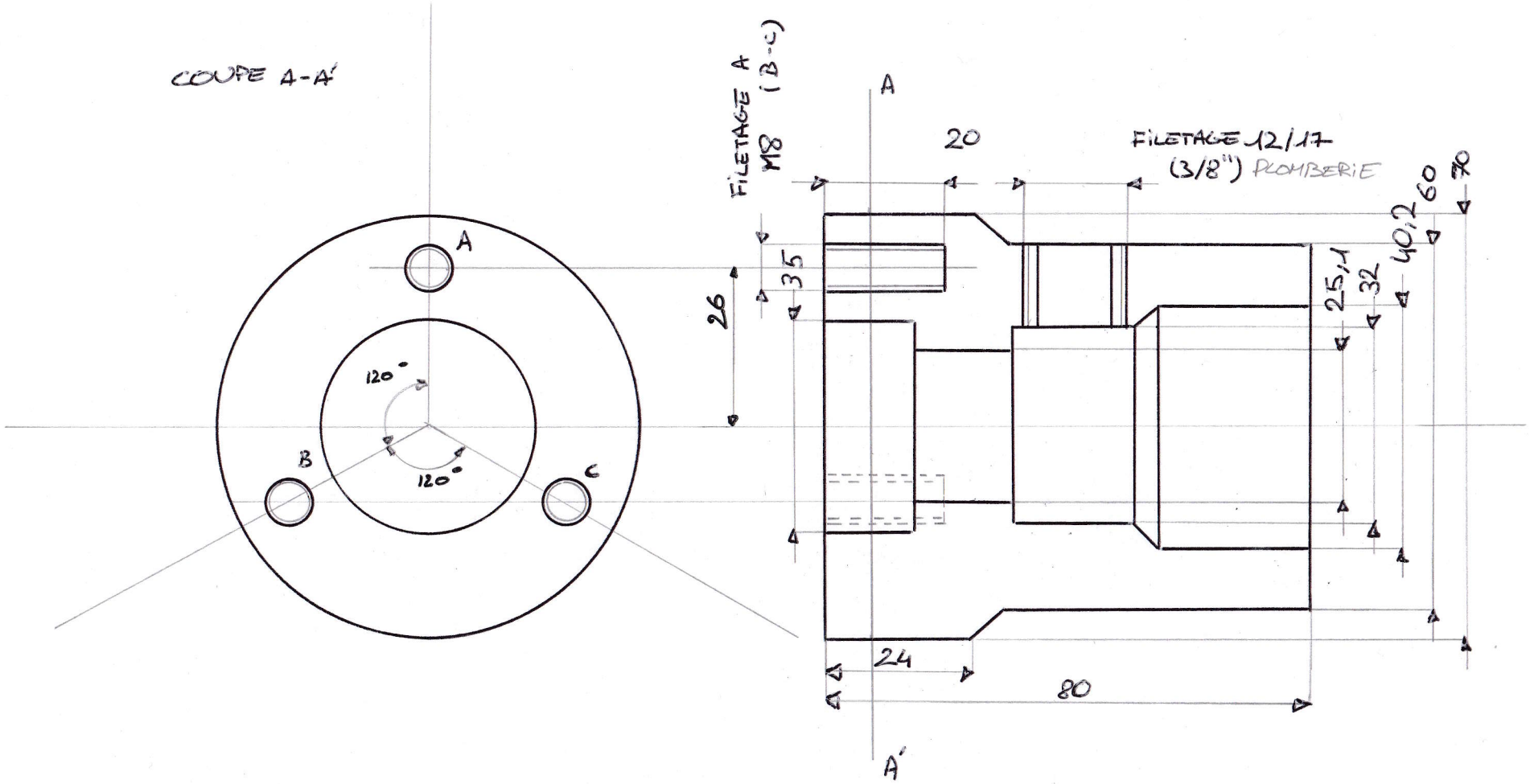
COUPE A-A'
A
B
C
120°
120°
FILETAGE A
M8 (B-C)
FILETAGE 12/17
(3/8") PLOMBERIE
A
A'
20
35
26
24
80
25,1
32
40,2
60
70