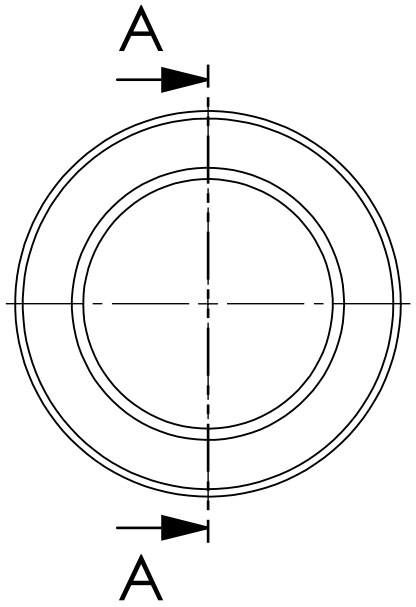

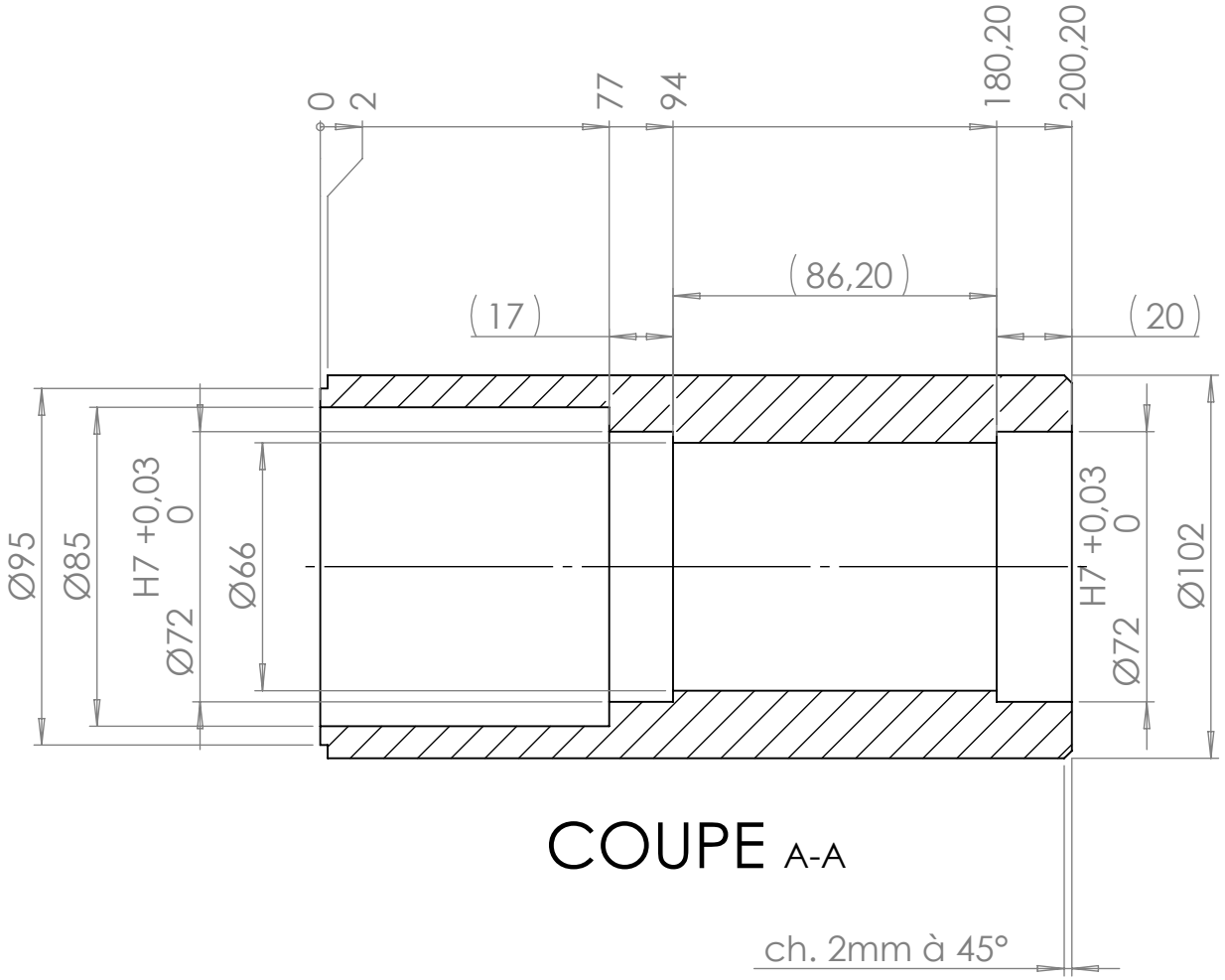

COUPE A-A

C35	**103134**	**A**	**aucun**	**ISO 2768 mK**
Matière	Numéro de pièce	Indice	Traitement	Tolérances générales
gaiiar	**Bague**			
	Dessiné par : **Adrien Le Goas**		Echelle: **1:20**	**A4**

Produit SOLIDWORKS Maker – Usage personnel uniquement.