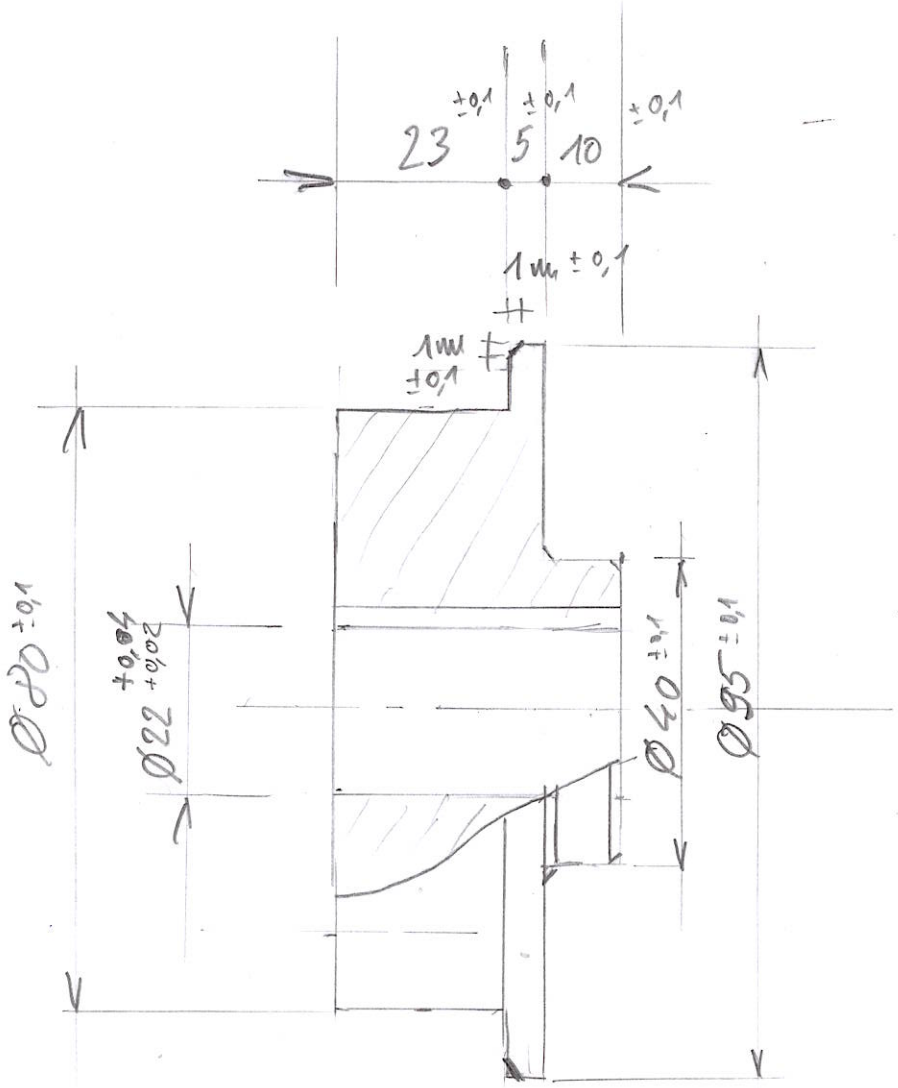

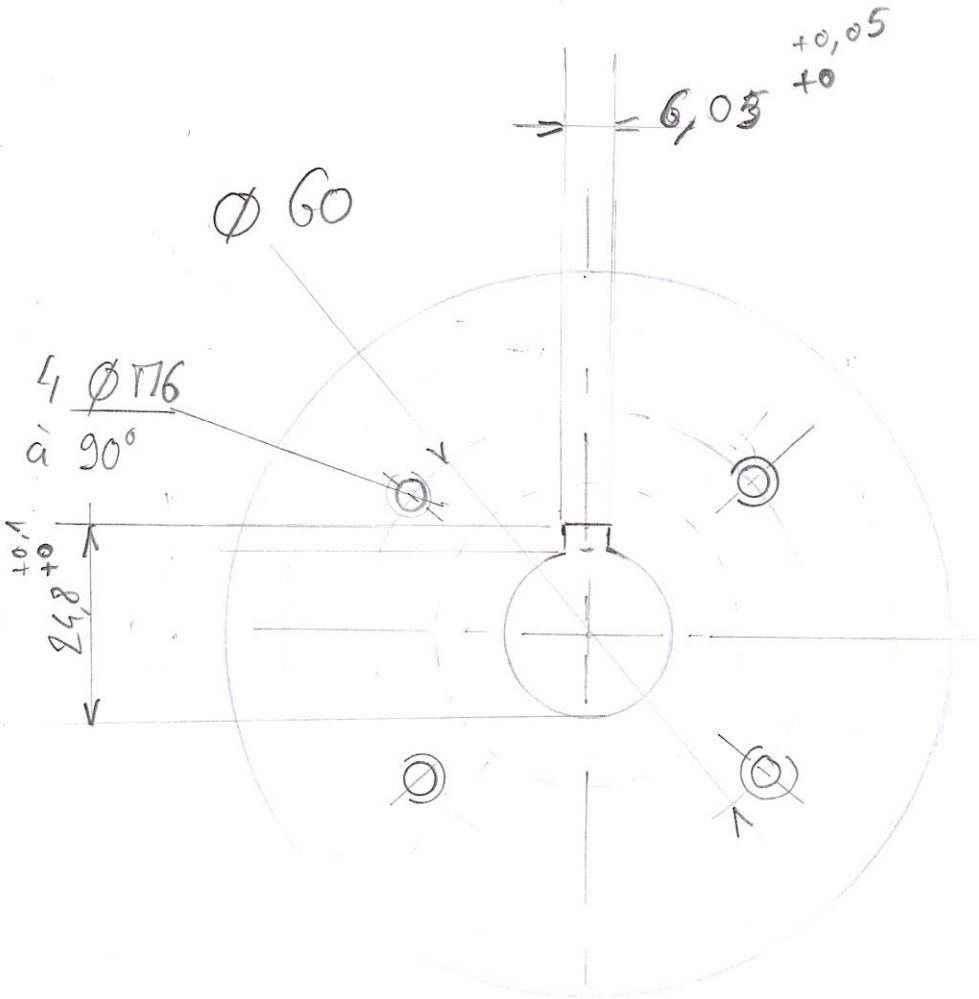

Poulie

4 pièces. en acier

Type XC 38