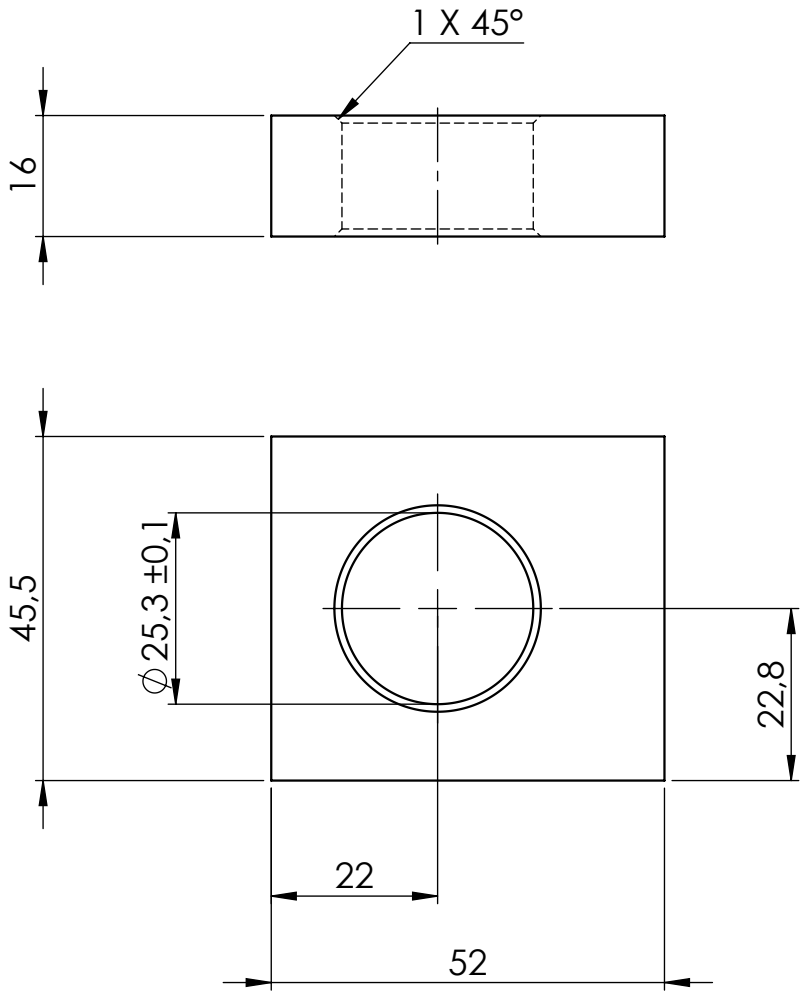

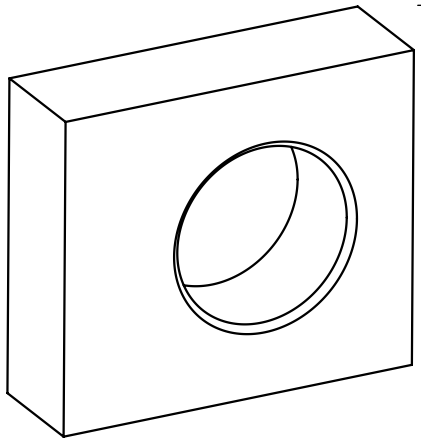

Tolérances générales ISO 2768-mK

Ind.	MODIFICATIONS	Date	Dessiné par	Date	Vérifié par
A	Création	27/08/2024	HB		

Machine :

Material / Treatment :

Poids Weight Kg

S/Ens : Sub-Assembly

Désignation:

Echelle Scale	Format Size	Feuille Sheet	N° de plan / Drawing N°	Ind.
1:1	A4	1/1	**TENDEUR**	**A**

N° de plan Client / Client Drawing N°