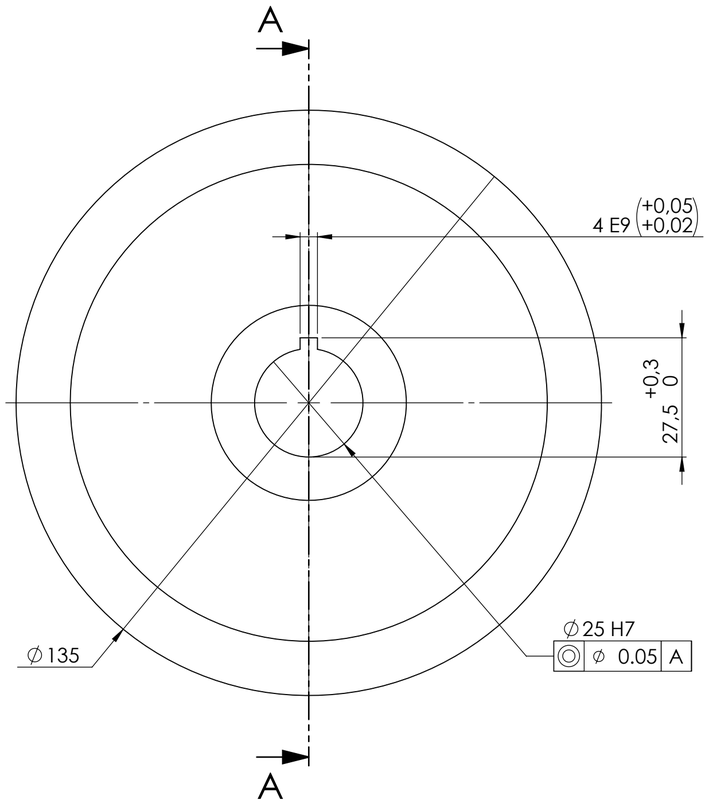

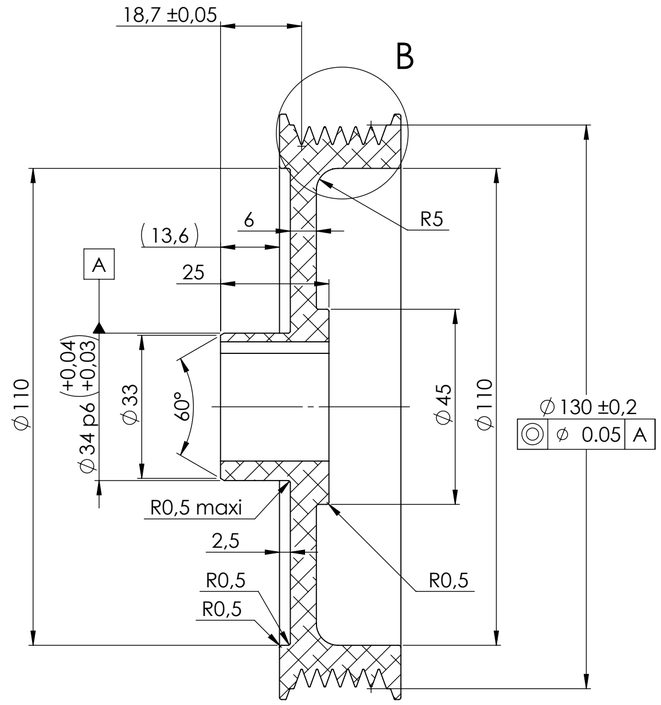

COUPE A-A

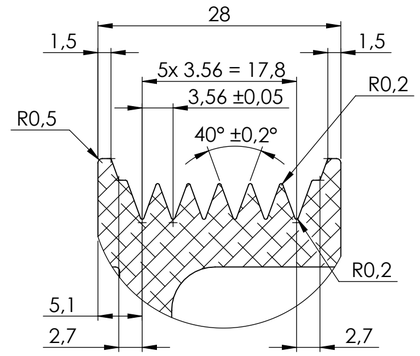

DÉTAIL B
ECHELLE 2 : 1

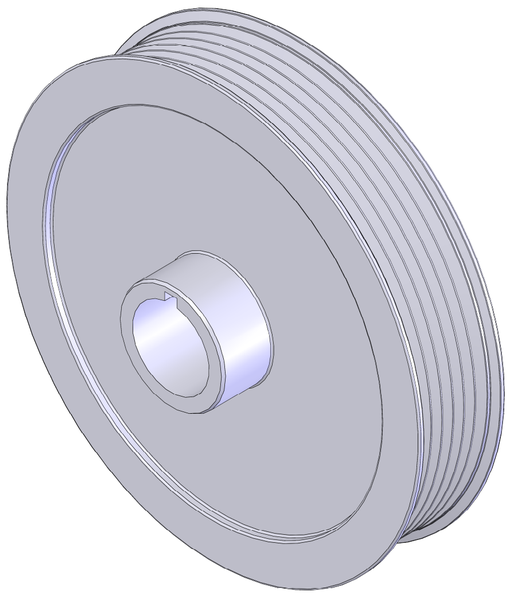

Ra3.2

Qtes	REP	Valeur Unite	UNITE	Matiere	DIMENSION	Masse
1				Alu 7075	Ø135 x 28	0.43

REMARQUE

Traitements : -
-

Ind :	Format :	Ech :
A	A2	1:1

Tolérances Générales
ISO 2768 mK

POULIE DE VILEBREQUIN

Date :	Dessinateur :	
16/09/2023	J.JAMET	RR23001A

Révision :