trou pour passage de graisse
pouvez vous faire 0,2
0,3 0,4 ou 0,5?
merci

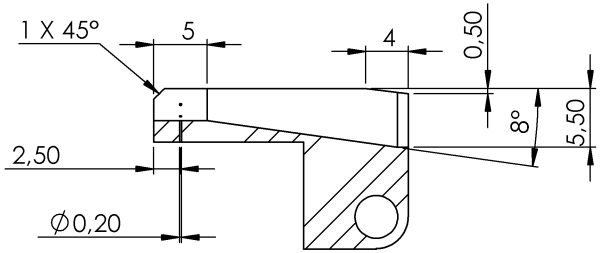

COUPE A-A

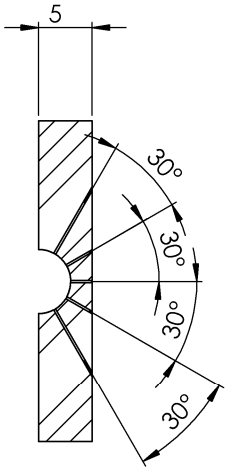

COUPE B-B

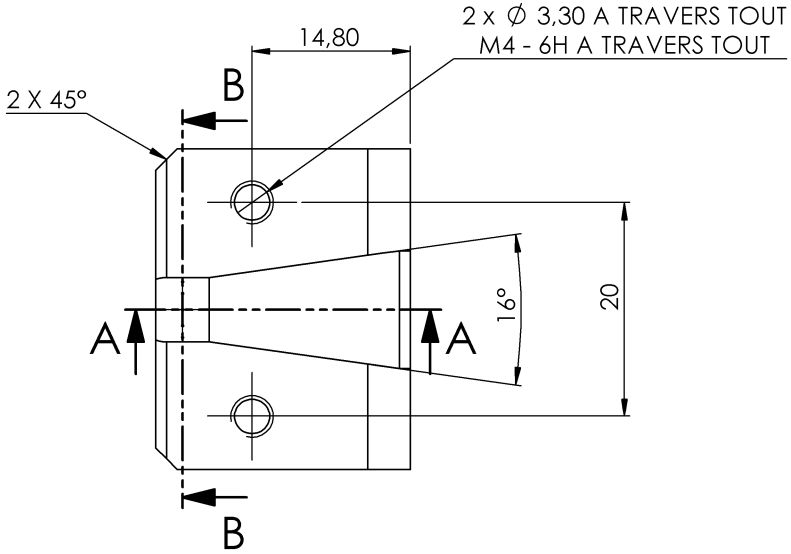

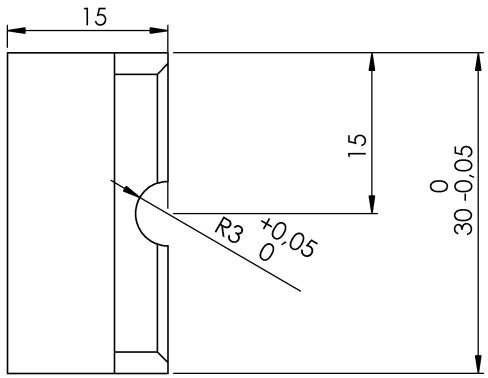

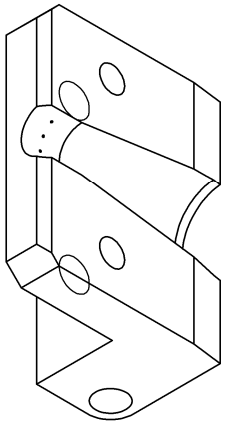

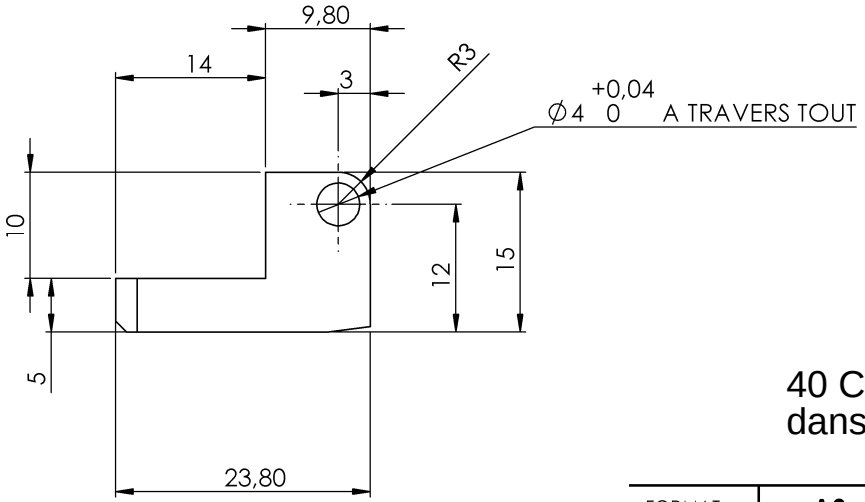

40 CDM8 /QT : x4 Ne pas faire les percage dans la forme.

FORMAT:	A3	Matière: Acier 110Kg	OBS: Casser les angles 0,5 à 45°	Plan N°:	185-112
ECHELLE:		Traitement:	Client:	Etude:	185
	Date: 06/2023	Poids: Kg	Sous Composant:		
	De:	Nombre: 4	Désignation: 185-112 mors de pince		