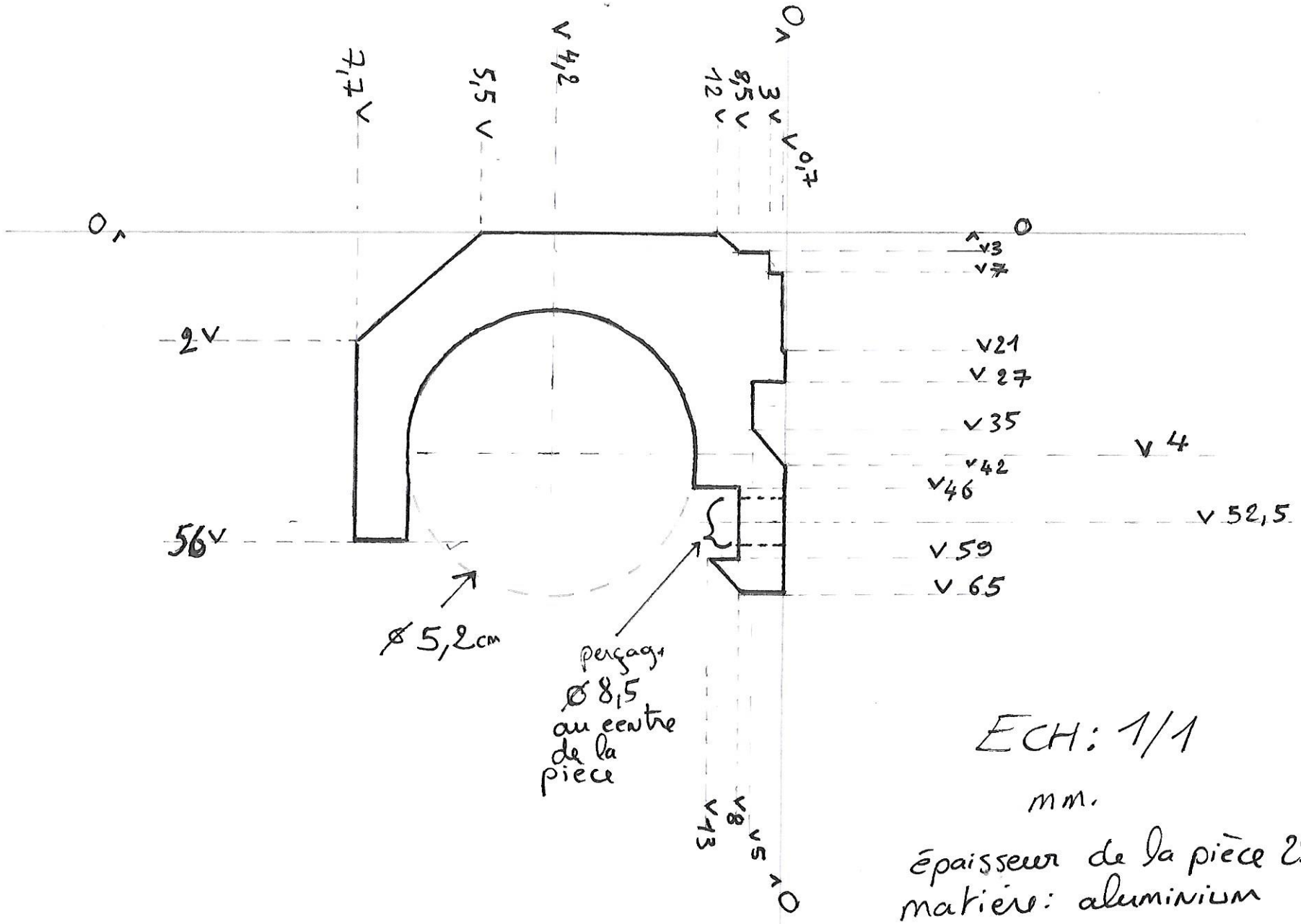

ECH: 1/1

mm.

épaisseur de la pièce 25mm

matière: aluminium