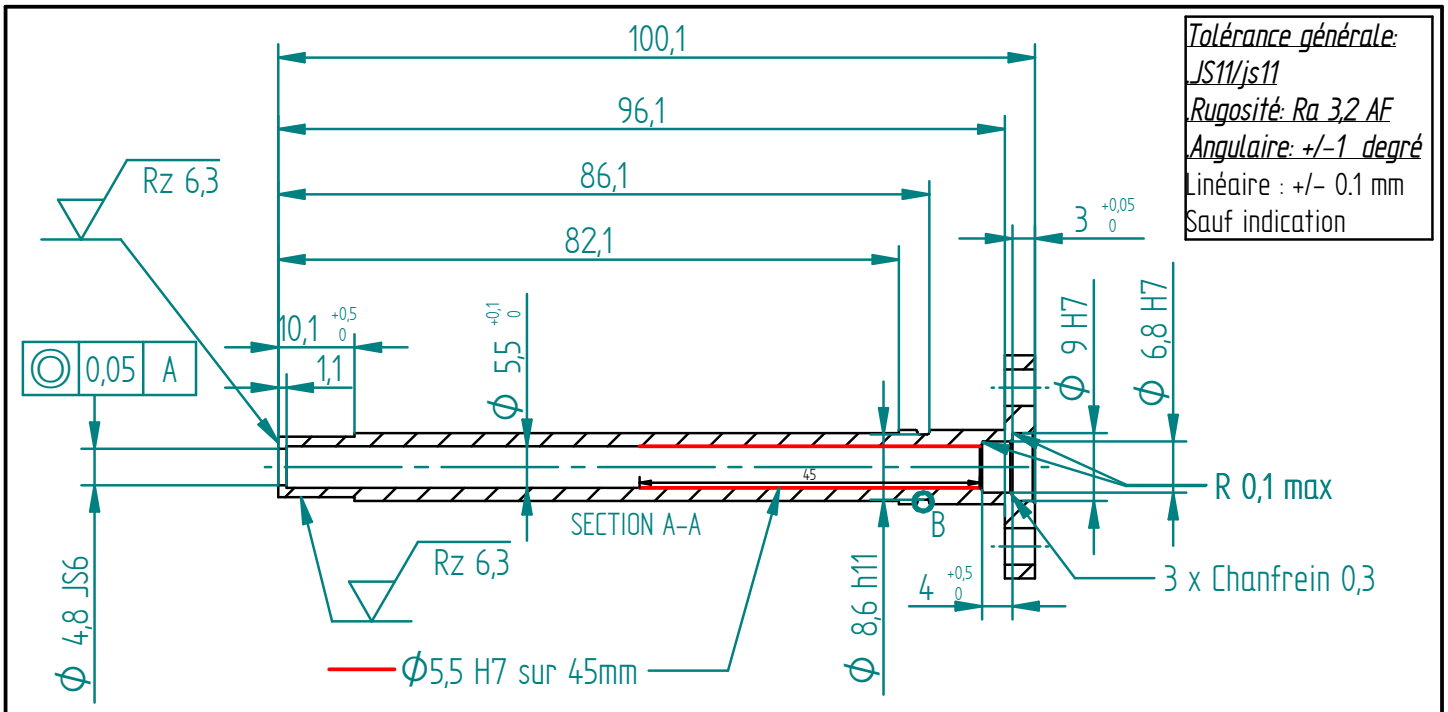

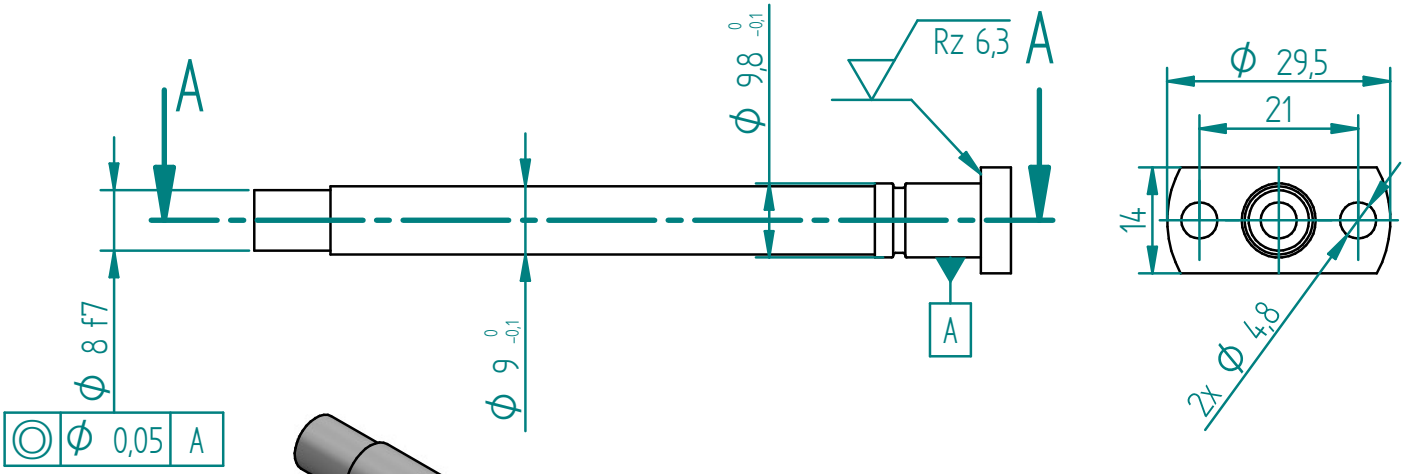

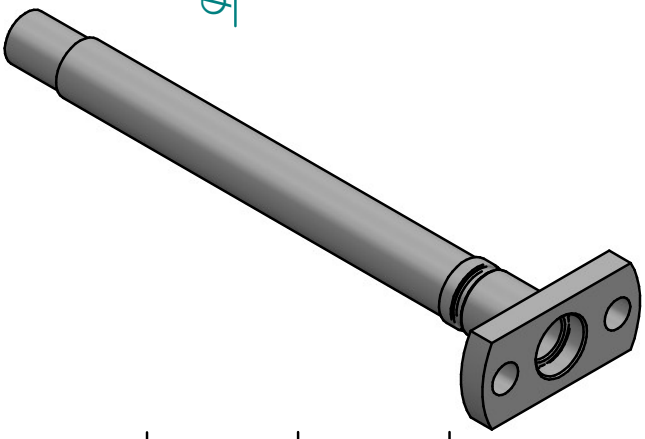

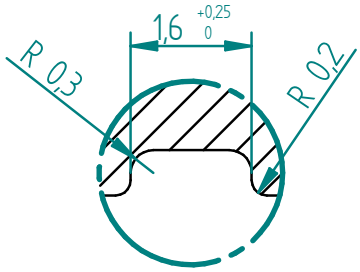

DETAIL B

01	06/09/2023				
VER.	Date	Dessin par	Verif. par	Approb. by	Commentaire Edition Pour Commentaires (EPC), Edition Pour Information (EPI), Edition Pour Revison (EPR), Edition Pour Approbation (EPA), Edition pour Fabrication (EPF), Edition Pour Devisage (EPD), Tel Que Construit (TQC)

Affaire:	**PROJET :**	
Format: A4	**TITRE :**	Dessin de définition
MATIERE: Inconel 600		Ech: 1/1
Numérotation: D0284-DD-23255		Planche: 1/1