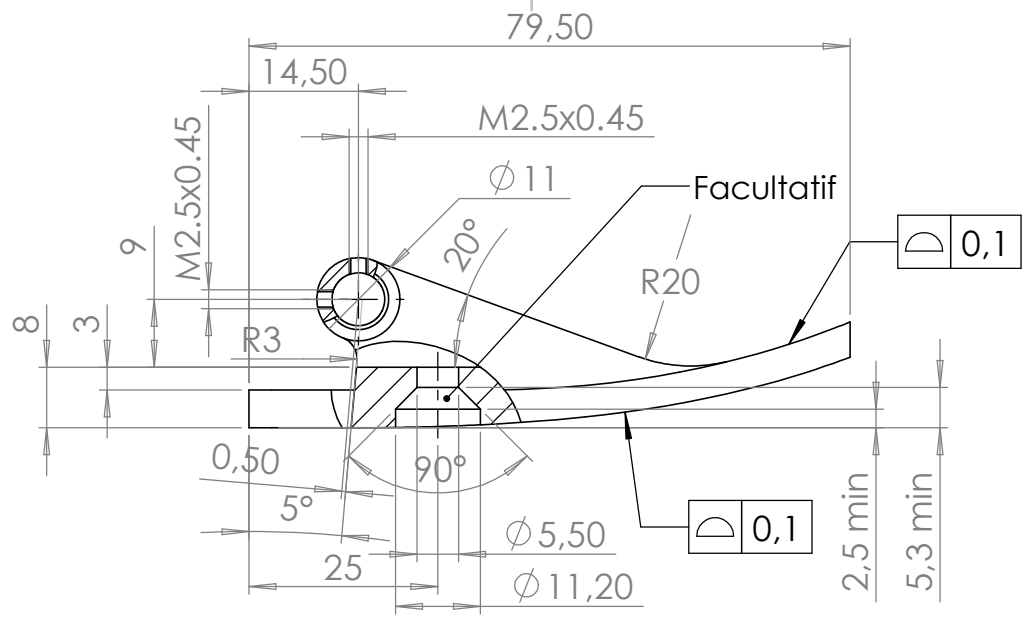


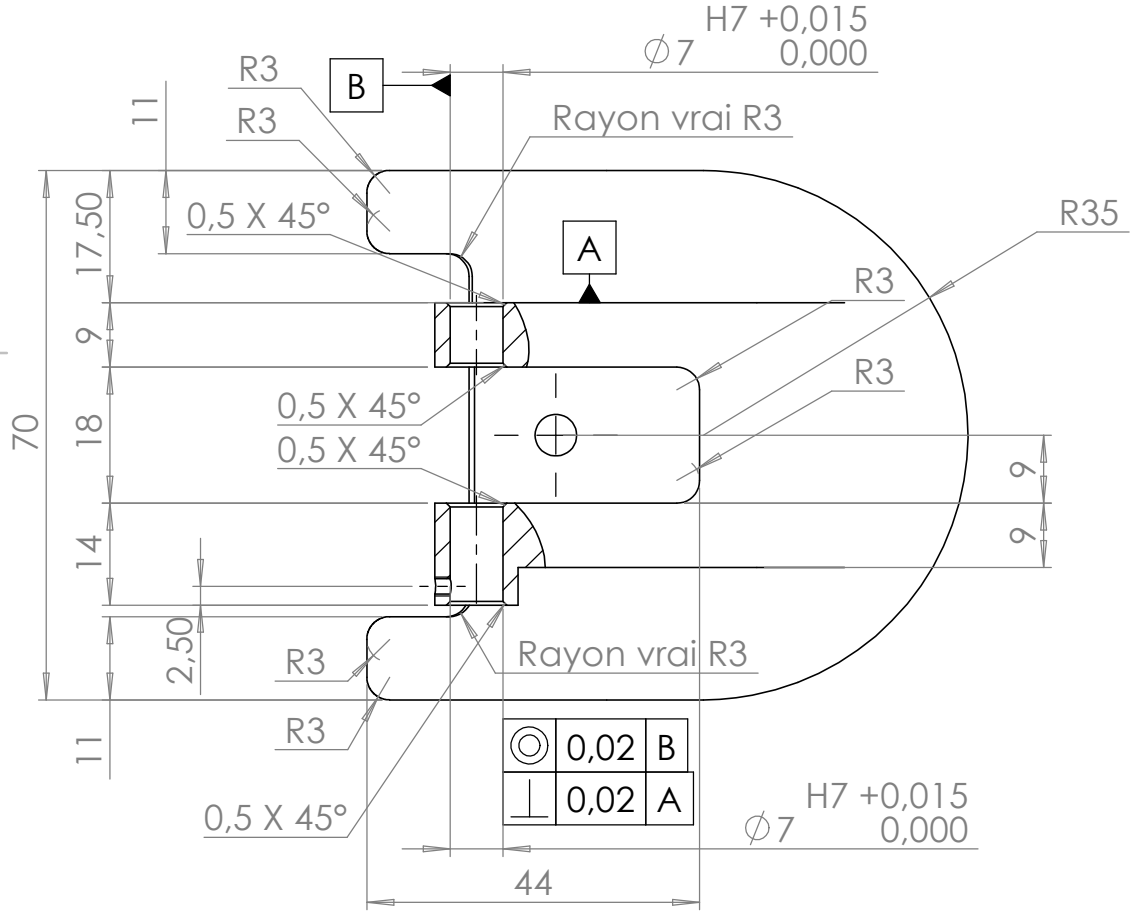


Nota : le trou de passage de vis à tête fraisée en E3 est facultatif, il est présent pour faciliter l'usinage

| | | | |
|---|---|---|---|
| SAUF INDICATION CONTRAIRE: LES COTES SONT EN MILLIMETRES<br>ETAT DE SURFACE: -<br>CLASSE DE TOLÉRANCE (ISO 2768-1) : m | TRAITEMENT :<br>- | CASSER LES ANGLES VIFS | NE PAS CHANGER L'ECHELLE / REVISION - |
| | | | REVIVAL BIONICS |

| | NOM | SIGNATURE | DATE |
|---|---|---|---|
| AUTEUR | N. GIRARD | | 06/04/23 |
| VERIF. | | | |
| APPR. | | | |
| FAB. | | | |
| QUAL. | | | |

TITRE:

# Bon pour consultation

MATERIAU: Aluminium 7075-T6

No. DE PLAN: PL_ART_Chape_F

A4

MASSE:

ECHELLE:1:1

FEUILLE 1 SUR 1