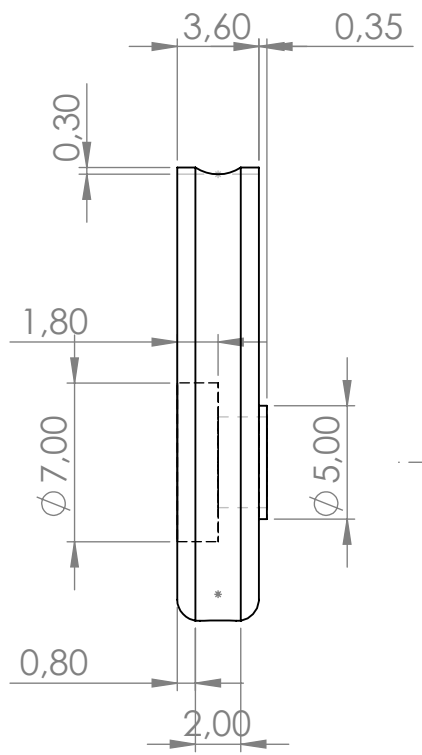

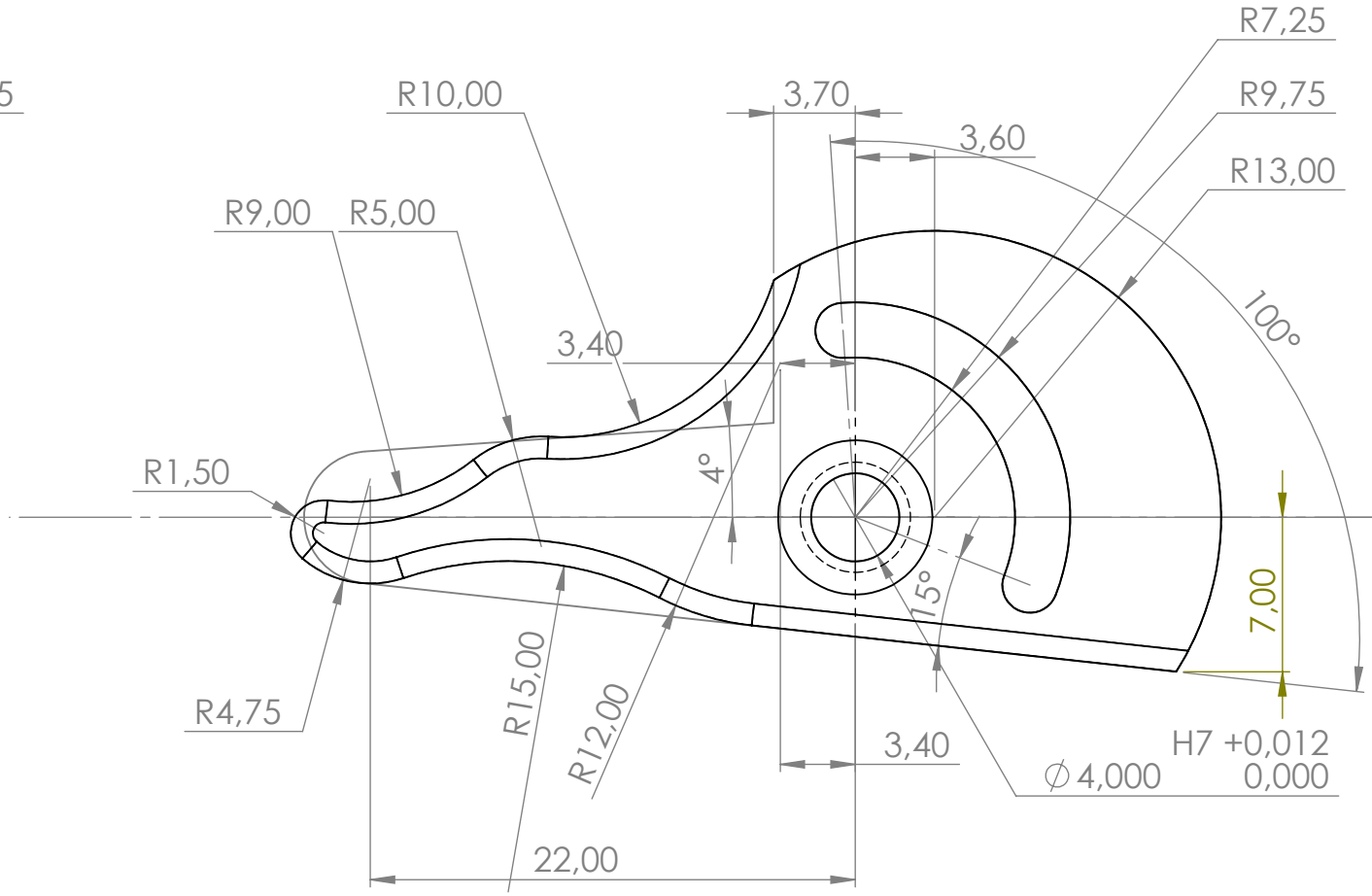

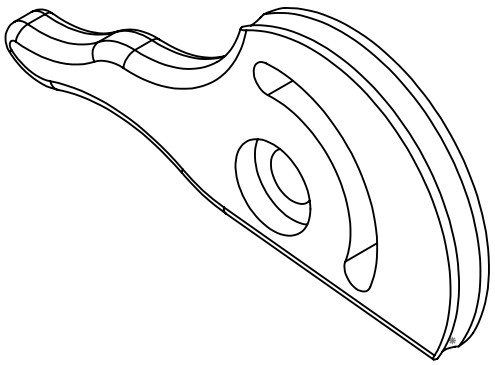

DESIGNED BY: MENARD Hugo DATE : 07/06/2023	Levier épaulé	Material :	POM Black color
CHECKED BY : XXX DATE : XXX		Nbr	
SIZE : A4	Tolérance génrale : JS13/js13 Angle : ±0.5°		
SCALE : 3:1 / WEIGHT (kg) :	Le congé visible sur le tour de la pièce est de rayon 1 mm	SHEET : 1/1	

This drawing is our property; it can't be reproduced or communicated without our written agreement.