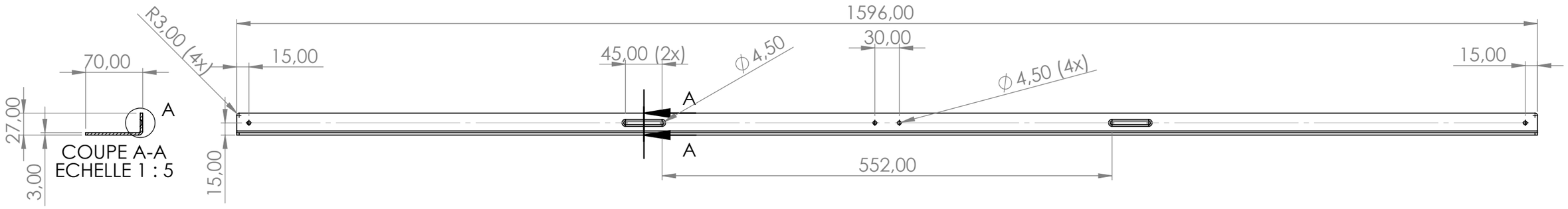

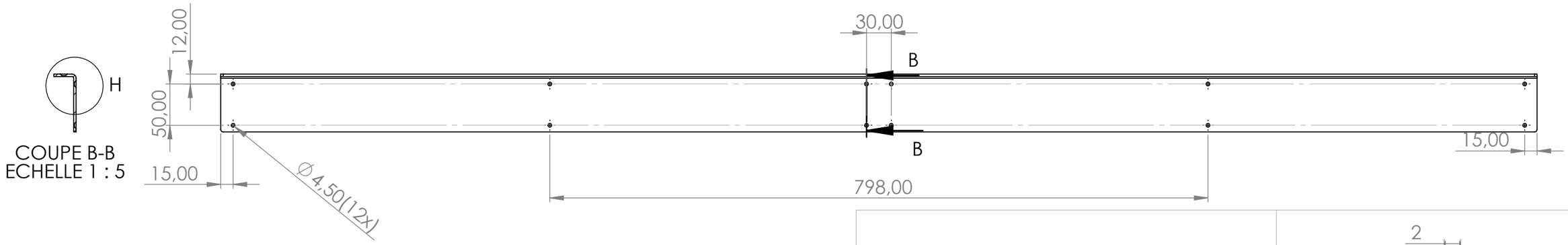

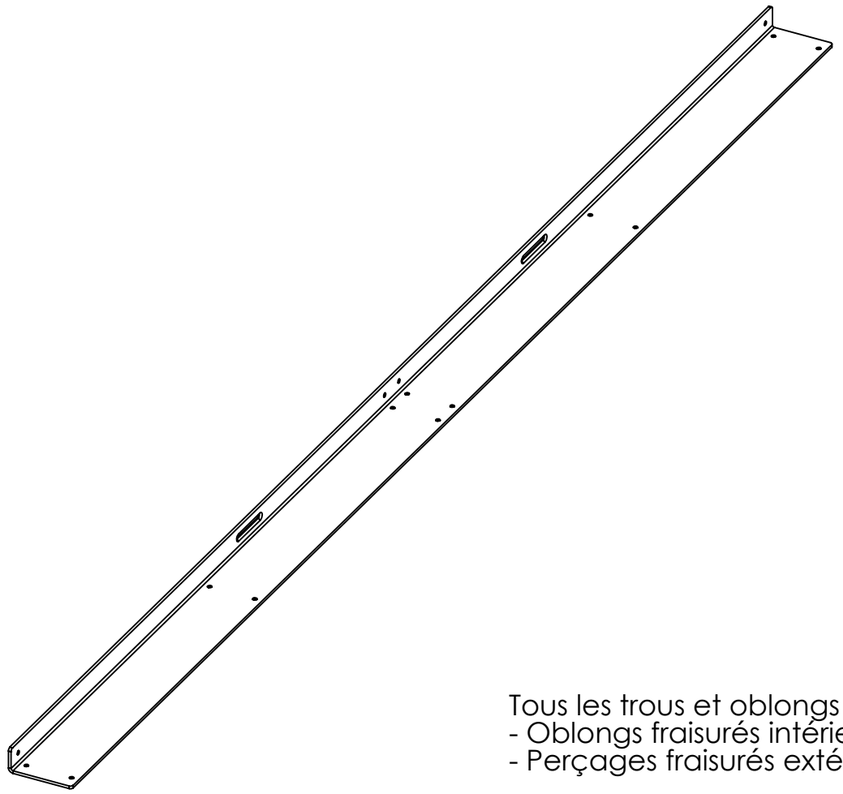

Tous les trous et oblongs fraisurés à 45°:
- Oblongs fraisurés intérieur cornière
- Perçages fraisurés extérieur cornière

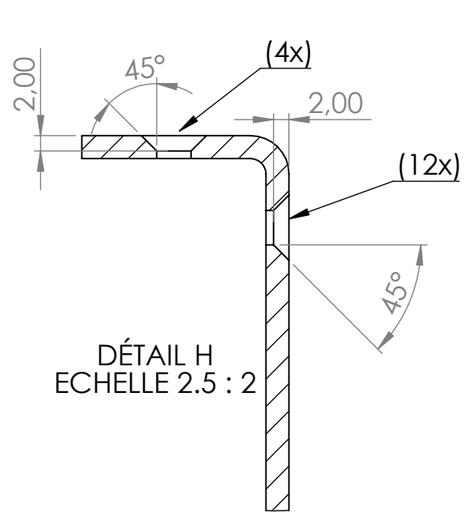

DÉTAIL H
ECHELLE 2.5 : 2

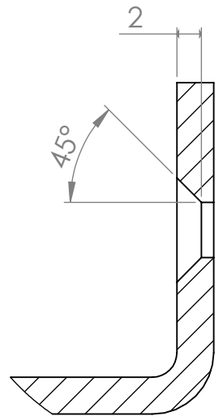

DÉTAIL A
ECHELLE 2 : 1

SAUF INDICATION CONTRAIRE: LES COTES SONT EN MILLIMETRES ETAT DE SURFACE: TOLERANCES: ISO 2768 - mK LINEAIRES: ANGULAIRES:	FINITION: Aluminium ou acier Verni blanc				CASSER LES ANGLES VIFS	NE PAS CHANGER L'ECHELLE / REVISION
	NOM	SIGNATURE	DATE			TITRE: Cornière support étagère
AUTEUR	YL		03/06/23			
VERIF.						
APPR.						
FAB.						
QUAL.				MATERIAU:		No. DE PLAN: Cornière_oblong — A3
				MASSE:		ECHELLE:1:10 — FEUILLE 1 SUR 1