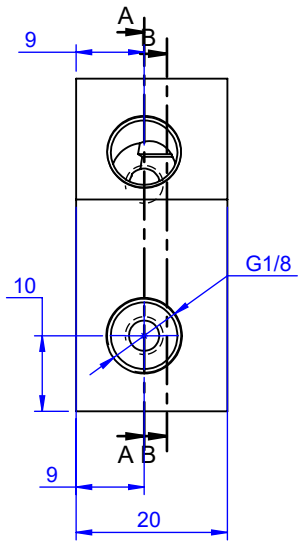

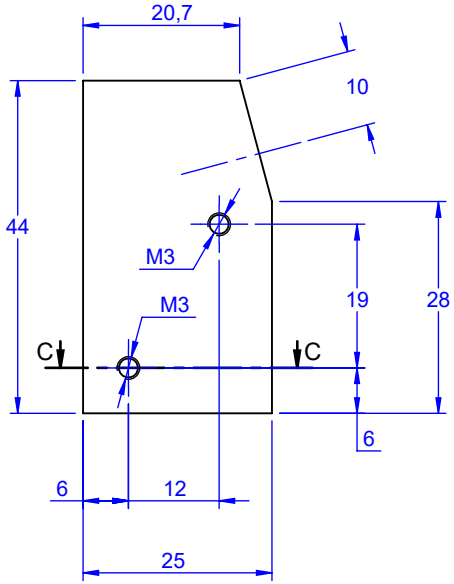

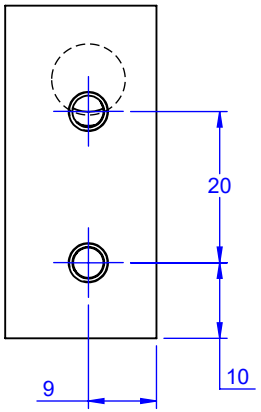

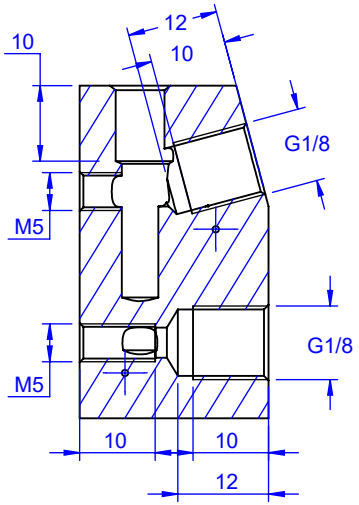

COUPE A-A

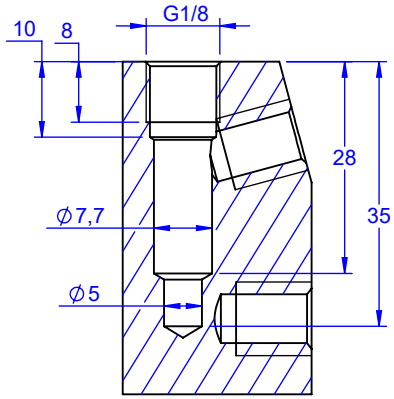

COUPE B-B

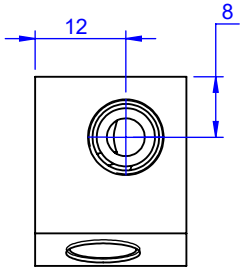

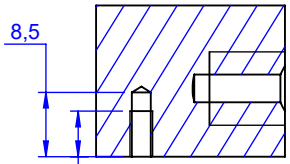

COUPE C-C

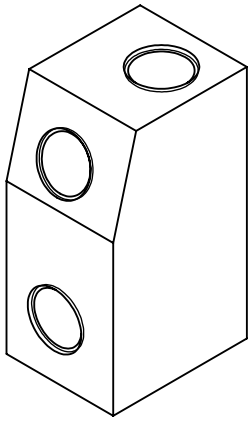

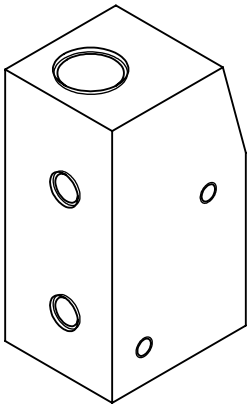

IND	OBJET DE LA MODIFICATION	DATE	DESSINE	VALIDE

TIFLEX marquer le monde

TIFLEX S.A
SERVICE R&D Matériels
CS 30200
01450 PONCIN
(FRANCE)
Tél : 04 74 37 33 33
www.tiflex.fr

Statut : CREATION	Dessiné : PC	Date : 07/06/2023
Tolérances générales : DIN ISO 2768 mK		ISO
Format : A4	Echelle : 1:1	
Matière : ERTHACETAL NOIR		Masse : 24.79 g
Dossier : **TIFLEX**	Protection :	

Type de machine :

HRP R4 Standard_Std

Ensemble, sous-ensemble ou pièce

Nourrice pompe aspiration TM30

Plan N° : 20-05_P0009 A

Code info : xxx

Ce plan est la propriété de TIFLEX S.A. et ne peut être reproduit ou communiqué sans son autorisation.