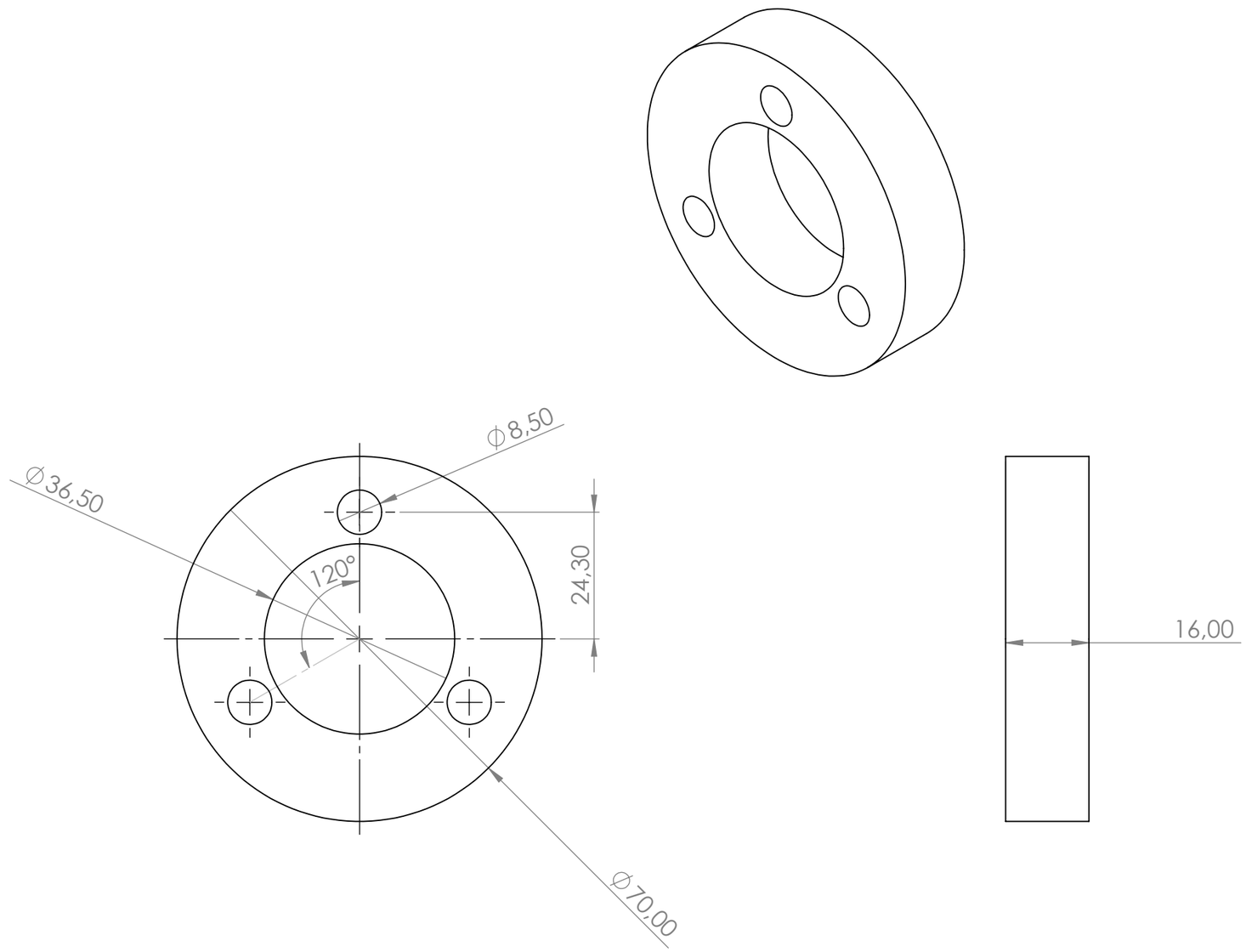

SAUF INDICATION CONTRAIRE: LES COTES SONT EN MILLIMETRES ETAT DE SURFACE: TOLERANCES: LINEAIRES: ANGULAIRES:	FINITION:			CASSER LES ANGLES VIFS	NE PAS CHANGER L'ECHELLE	REVISION
	NOM	SIGNATURE	DATE		TITRE: Outil maintien poulie vilebrequin BMW	
AUTEUR			02/06/23			
VERIF.						
APPR.						
FAB.						
QUAL.				MATERIAU: Acier	No. DE PLAN 1	A3
				MASSE:	ECHELLE:1:1	FEUILLE 1 SUR 1