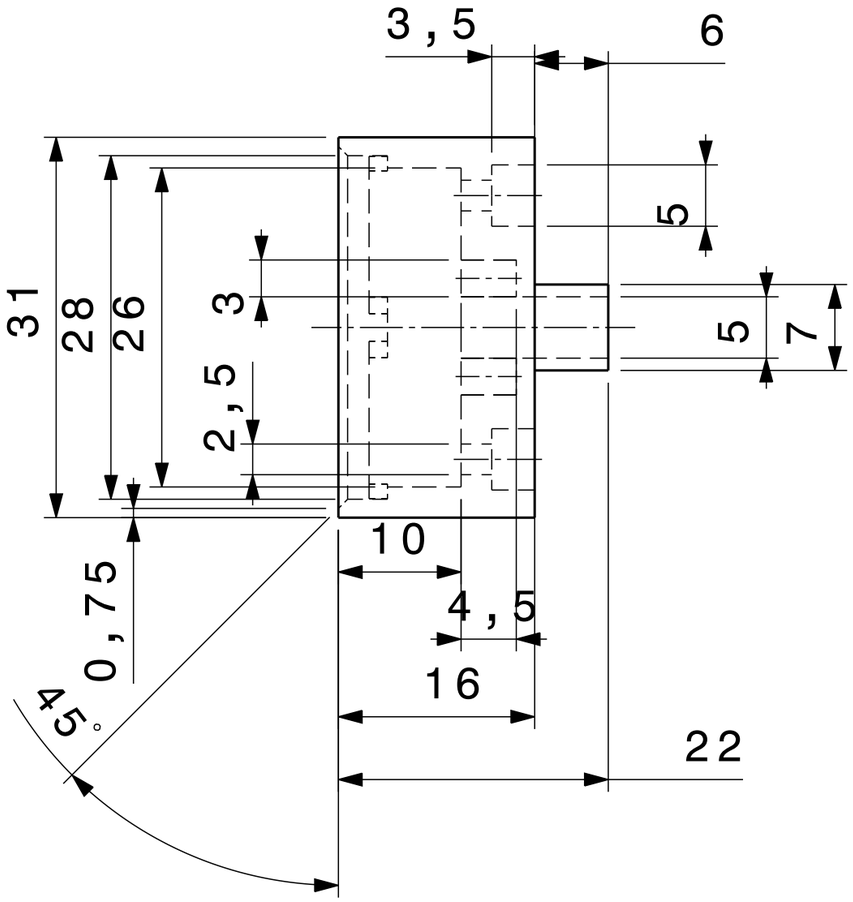
3,5
6
5
31
28
26
3
5
7
2,5
10
0,75
4,5
16
45°
22

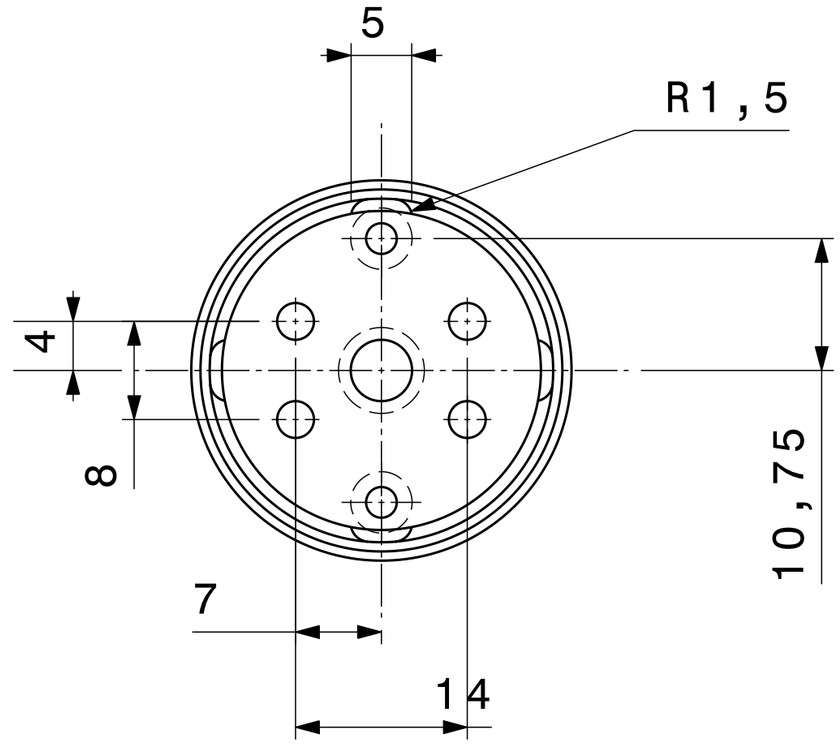
5
R1,5
4
8
10,75
7
14