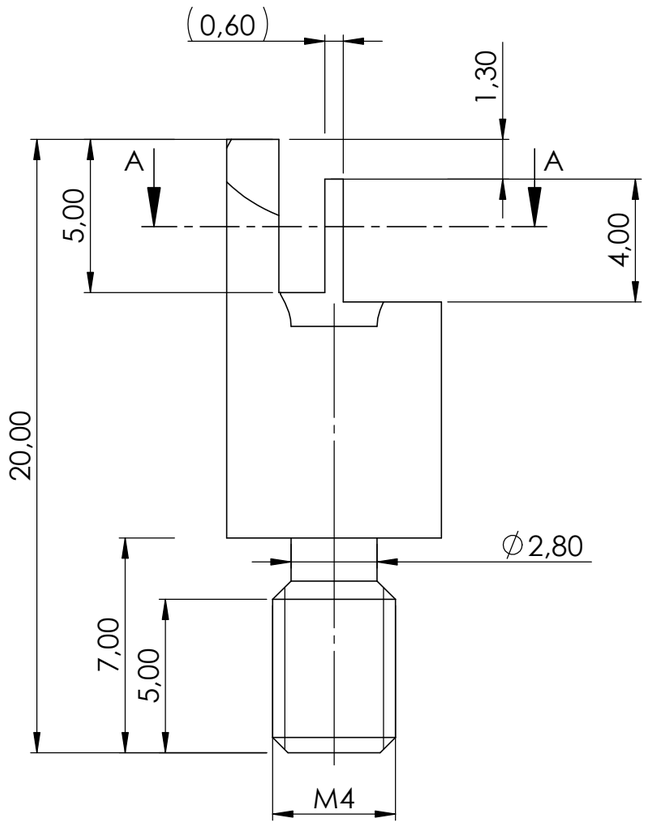
(0,60)
1,30
A
A
5,00
4,00
20,00
∅2,80
7,00
5,00
M4

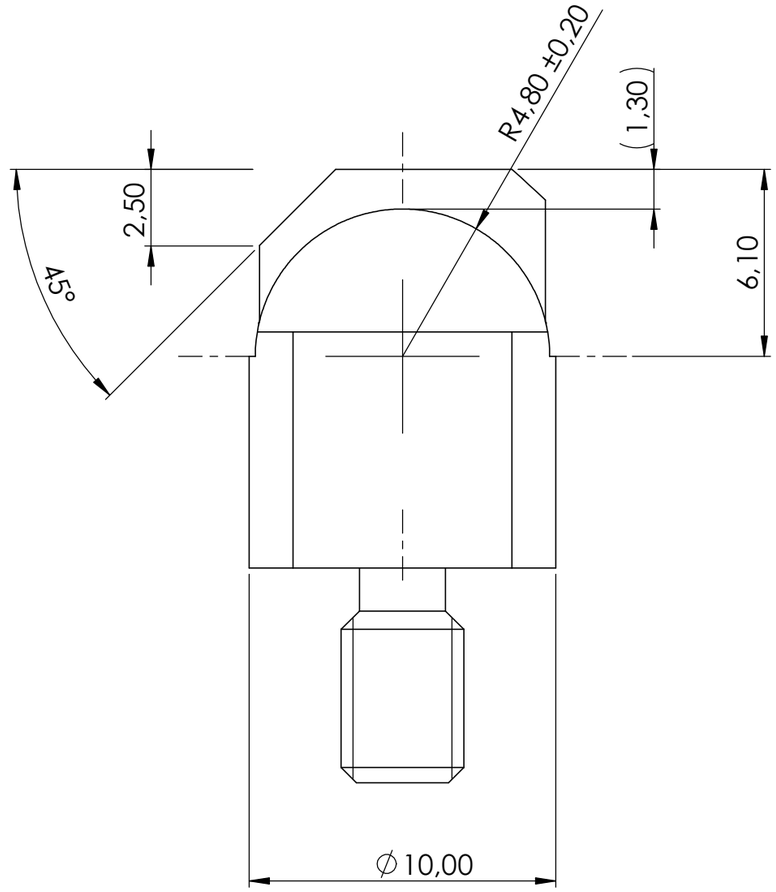
R4,80 ±0,20
(1,30)
2,50
45°
6,10
∅10,00

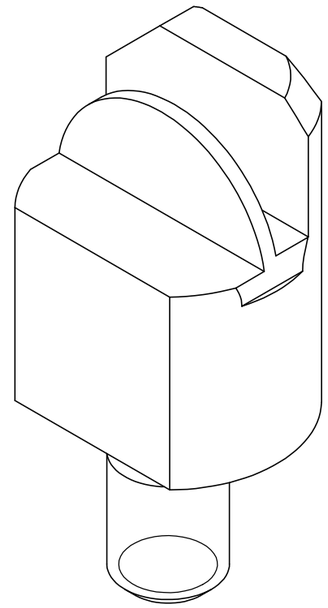

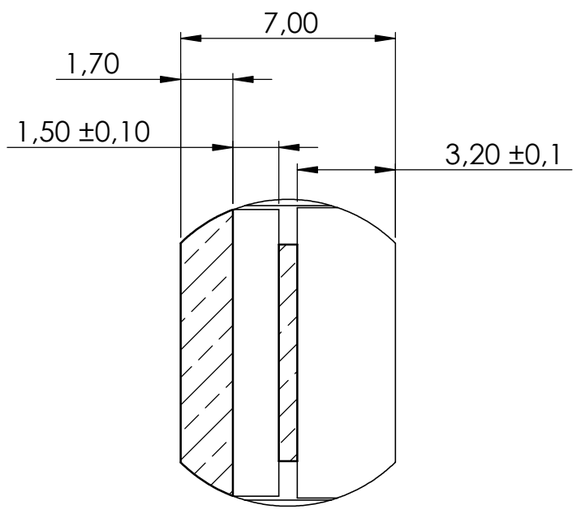
7,00
1,70
1,50 ±0,10
3,20 ±0,1

COUPE A-A