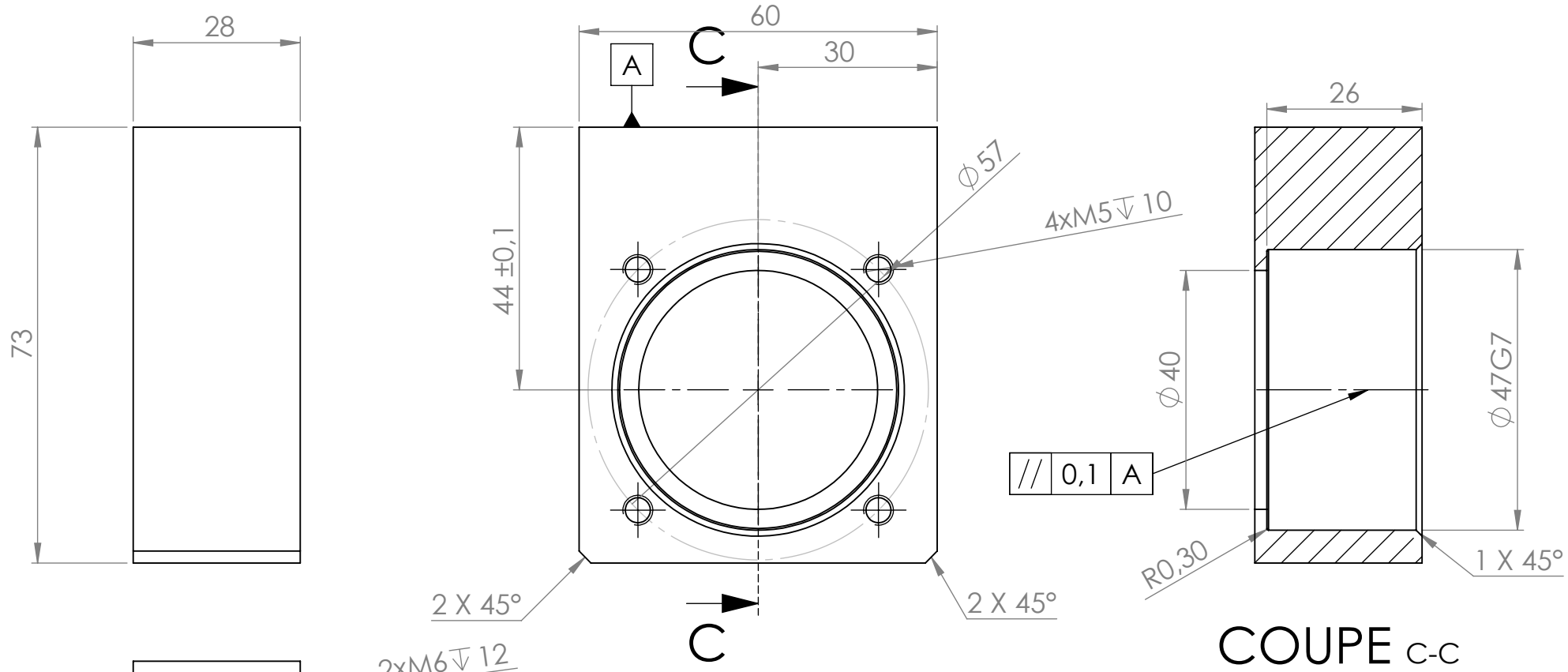

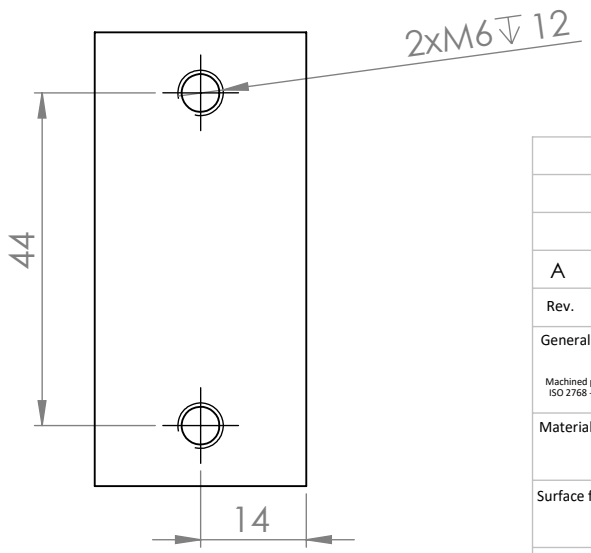

Rev.	Date DD-MM-YYYY	Modifications	Author/Auteur
A	22/04/2022		

General Tolerances :
Machined part : ISO 2768 - mK
Molded part : ISO 2768 - cL

General Conditions :

basecamp vascular

Basecamp Vascular,
6 rue du docteur laurent 75013 PARIS
+33 9 83 75 75 70

Confidential document, any reproduction is prohibited / Document confidentiel, toute reproduction est interdite

Material / Matière :

Surface finish / Traitement :

Approving / Approbateur :

Visa :

Product / Produit :

Sub-assembly / Sous-ensemble :

Part Number - Designation / Numéro - Désignation :
D0008.05.01 Cage roulement

Scale / Echelle : 1:1

Format : A4

Sheet / Feuille : 1/1