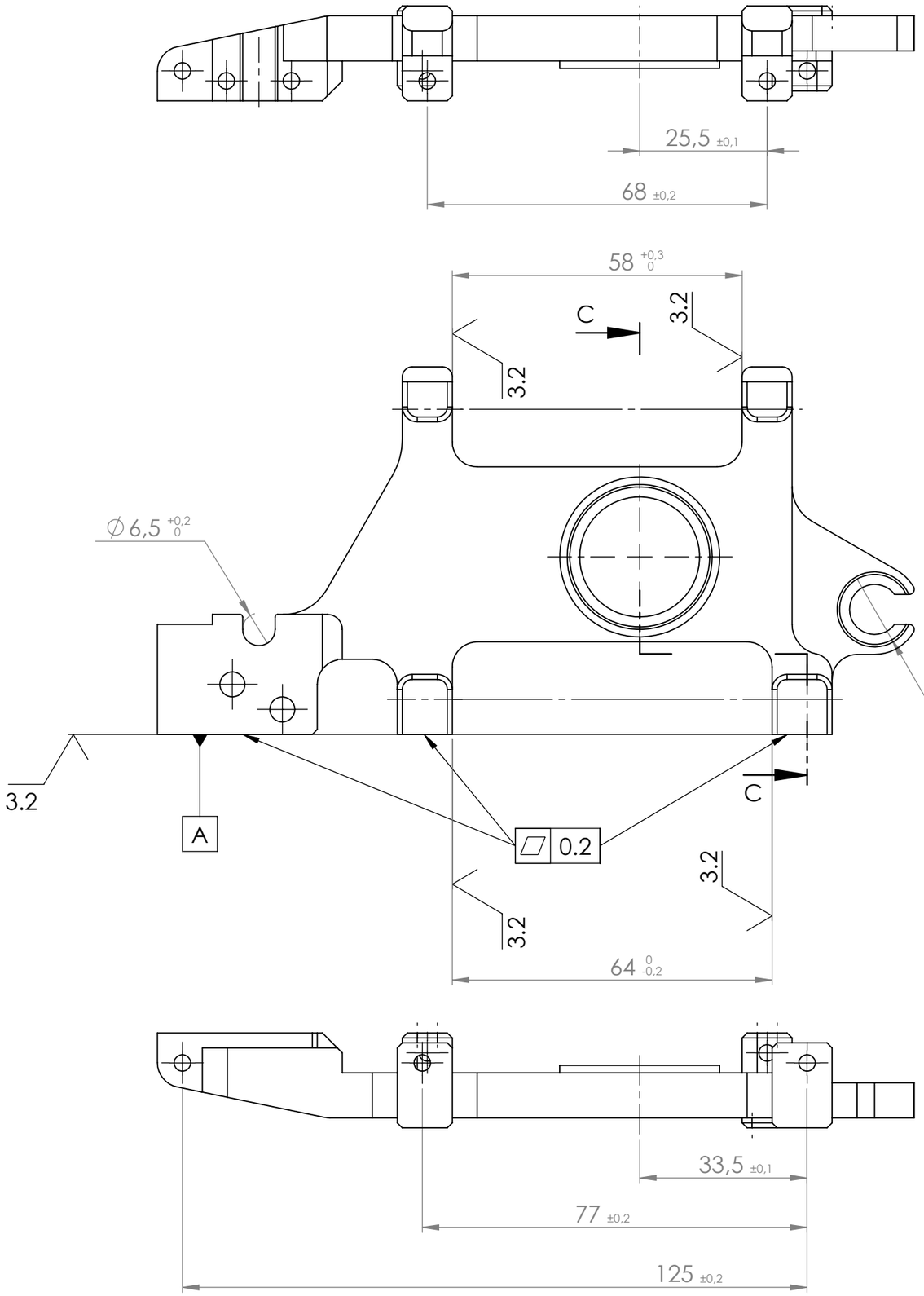

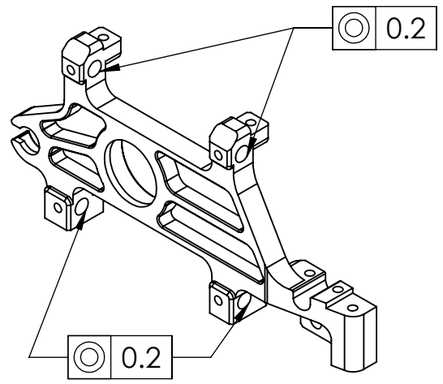

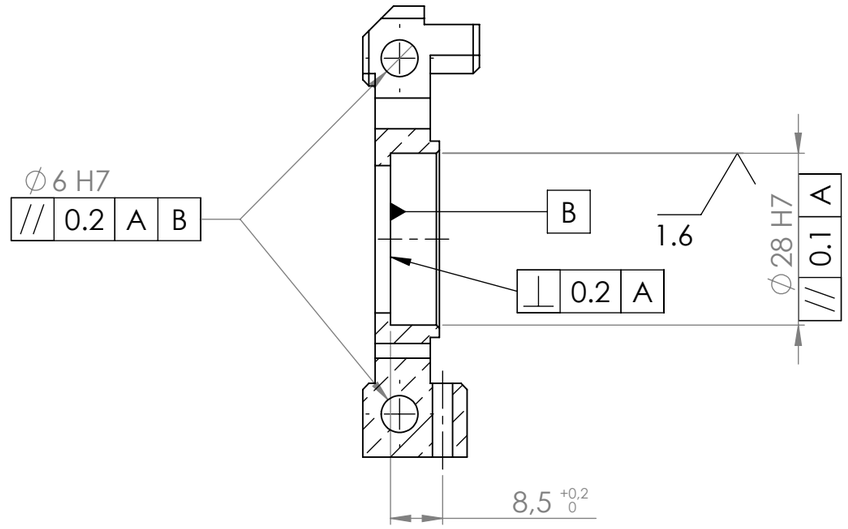

COUPE C-C

SAUF INDICATION CONTRAIRE: LES COTES SONT EN MILLIMETRES ETAT DE SURFACE: TOLERANCES: LINEAIRES: ANGULAIRES:	FINITION:			CASSER LES ANGLES VIFS	NE PAS CHANGER L'ECHELLE	REVISION
	NOM	SIGNATURE	DATE		TITRE: Ra général 6.3 Tolérances génrales ISO m&k Alu 2017A mini ou 7075	
AUTEUR						
VERIF.						
APPR.						
FAB.						
QUAL.				MATERIAU:	No. DE PLAN Support cellule Av	A3
				MASSE:	ECHELLE:1:1	FEUILLE 1 SUR 1