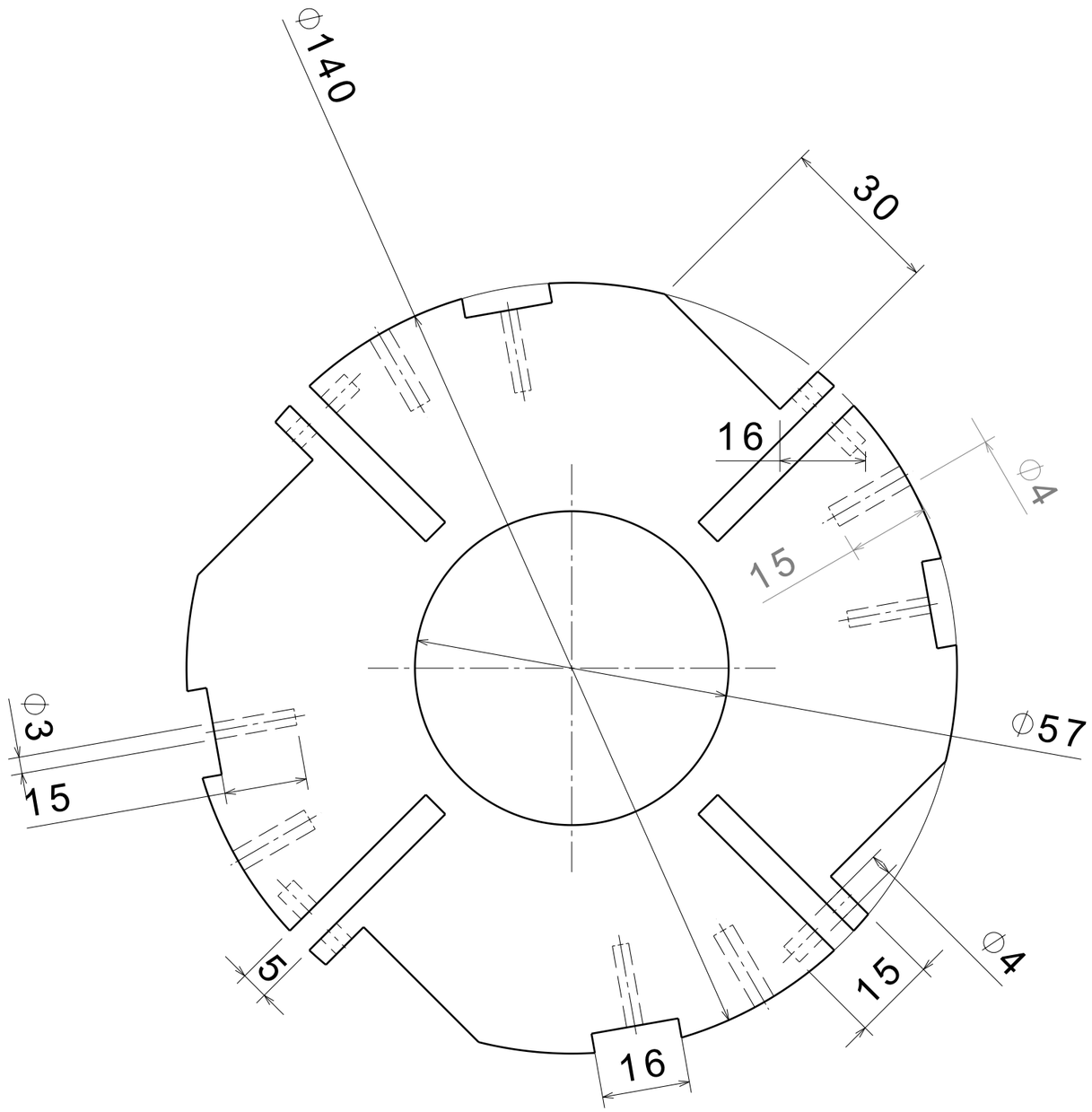

Right view
Scale: 1:1

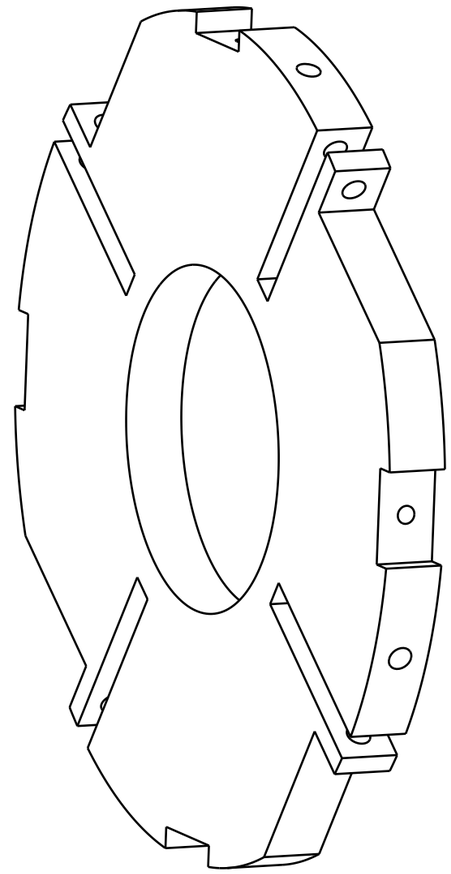

Isometric view
Scale: 1:1

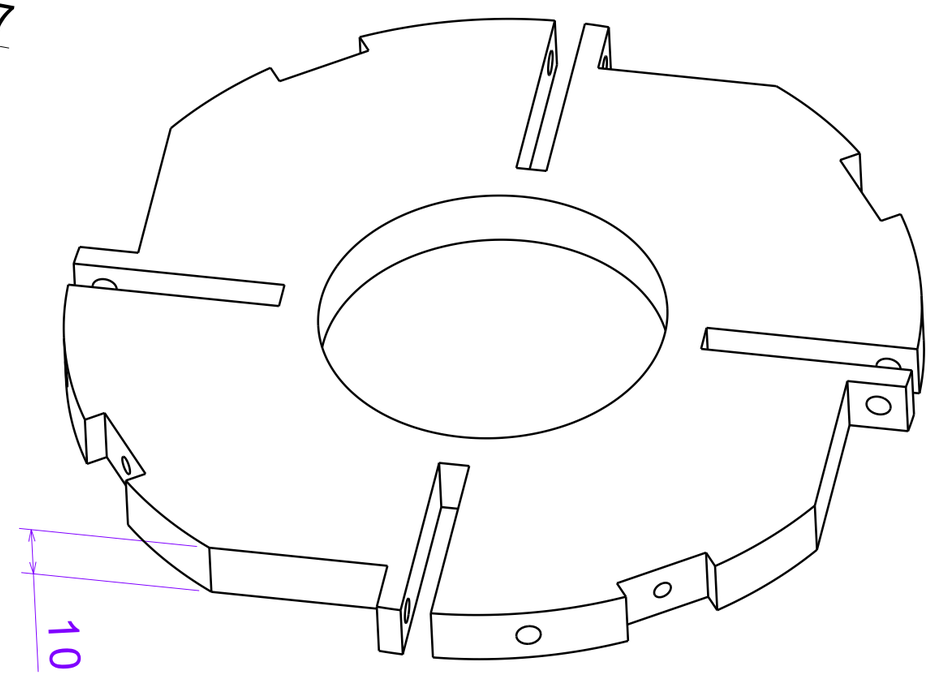

Isometric view
Scale: 1:1