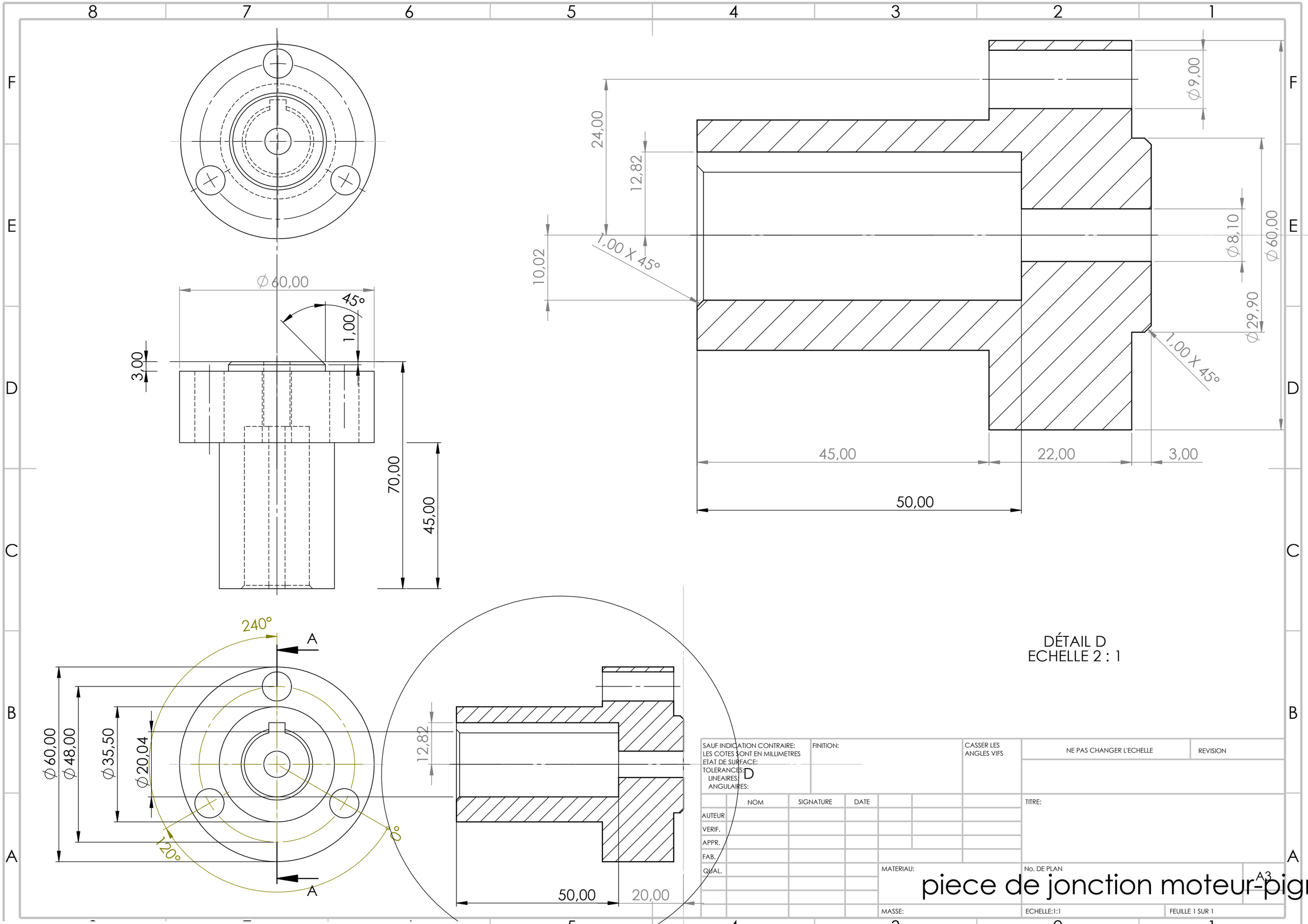

Produit d'éducation SOLIDWORKS. A titre éducatif uniquement.