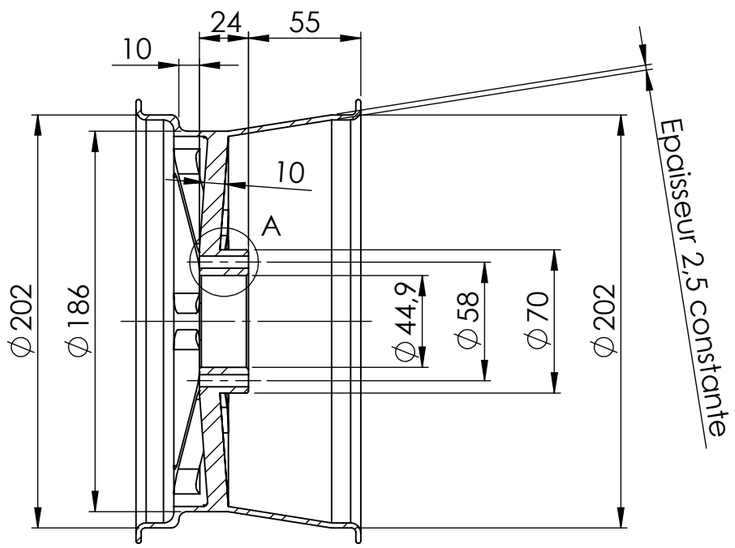

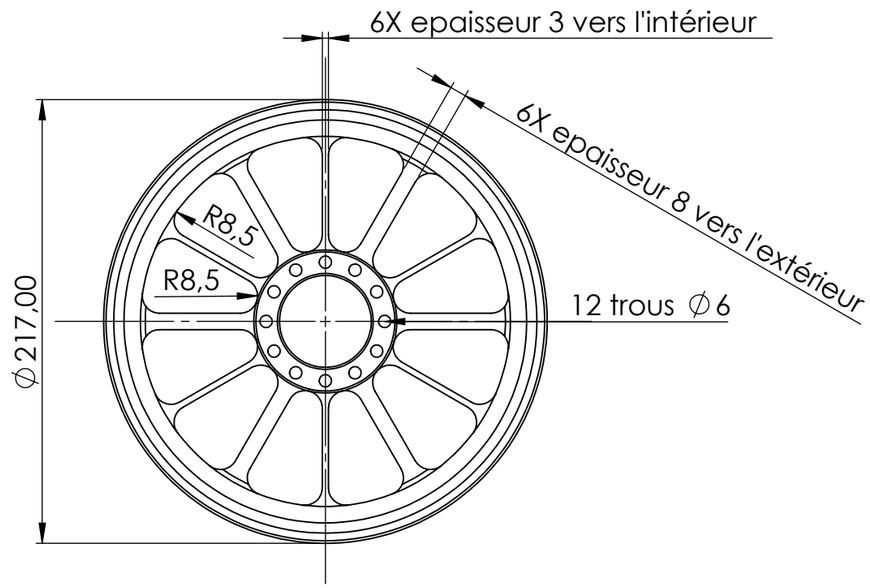

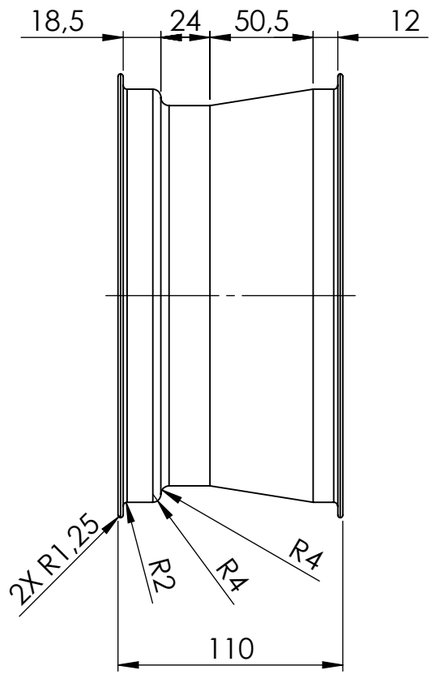

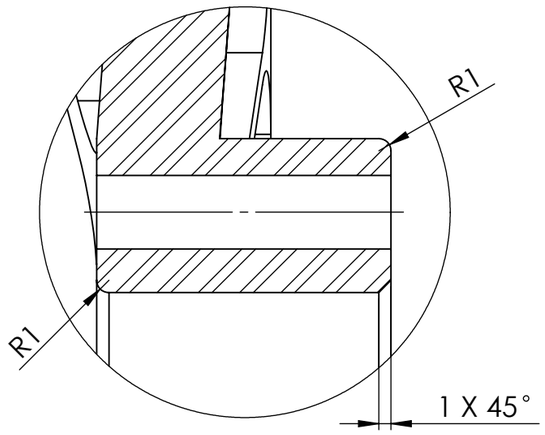

DÉTAIL A
ECHELLE 2 : 1

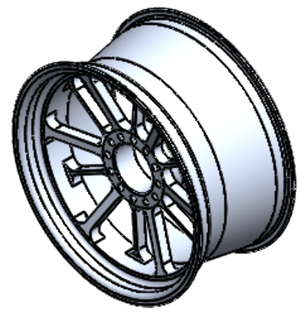

SAUF INDICATION CONTRAIRE: LES COTES SONT EN MILLIMETRES ETAT DE SURFACE: TOLERANCES: LINEAIRES: ANGULAIRES:	FINITION:			CASSER LES ANGLES VIFS	NE PAS CHANGER L'ECHELLE	REVISION	
	NOM	SIGNATURE	DATE		TITRE:		
AUTEUR					JANTE		
VERIF.							
APPR.							
FAB.							
QUAL.				MATERIAU: FORTAL	No. DE PLAN		A3
				MASSE:	ECHELLE: 1:3	FEUILLE 1 SUR 1	