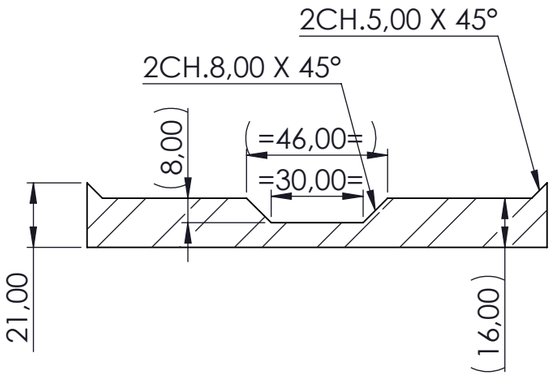

COUPE A-A

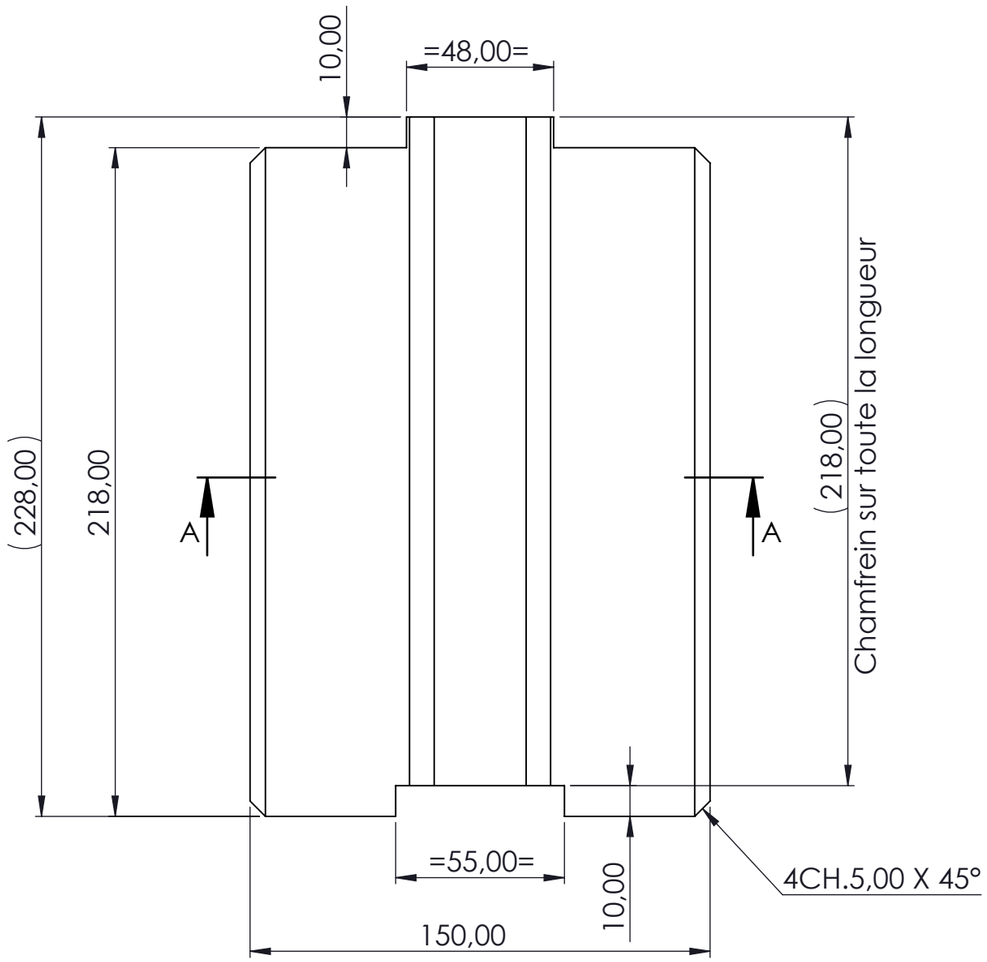

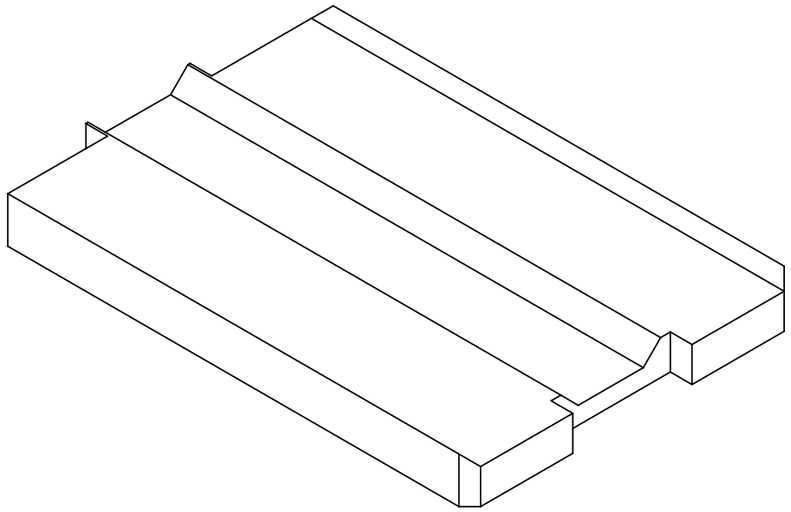

PLAN POUR CONSULTATION

SAUF INDICATION CONTRAIRE: LES COTES SONT EN MILIMETRES. ETAT DE SURFACE: TOLERANCES: - LINEAIRES: - ANGULAIRES:	FINITION / TRAITEMENT:			NOM FICHIER:	PLAQUE HYD F 1H MD900
				N° COMMANDE:	CI2022087
	NOM	SIGNATURE	DATE	TOL. GEN.: ISO 2768 mK	DESCRIPTION: MOULE HYD 15
DESS.	Zephirin		01/04/2023		
CONCEPT INGENIERIE LIBREVILLE - OWENDO Tel: 062 381 802 - 074 013 671 E-mail: contact@concept-ingenierie.com				QUANTITE: 2	
				MATIERE: Acier S235 JRG2	N° PLAN: CI2022087-003 — REVISION: A3
				MASSE: Kg 3.59	ECHELLE: 1:2 — FEUILLE: 1 / 1

CE PLAN EST LA PROPRIETE DE LA SOCIETE CONCEPT INGENIERIE GABON, IL NE PEUT ETRE COPIE OU UTILISE SANS SON AUTORISATION