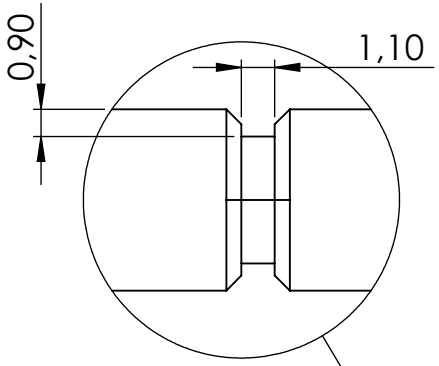

DÉTAIL G
ECHELLE 4 : 1(Shell 4/1)

2

Tournage à 6 mm sur longueur de 58.55 mm
Tolérance (ø 6 f6 $\frac{-0004}{-0012}$)

(tourning on 6 mm , lenght : 58.55 mm
Mecanicals tolerance : (ø 6f6 $\frac{-0004}{-0012}$)

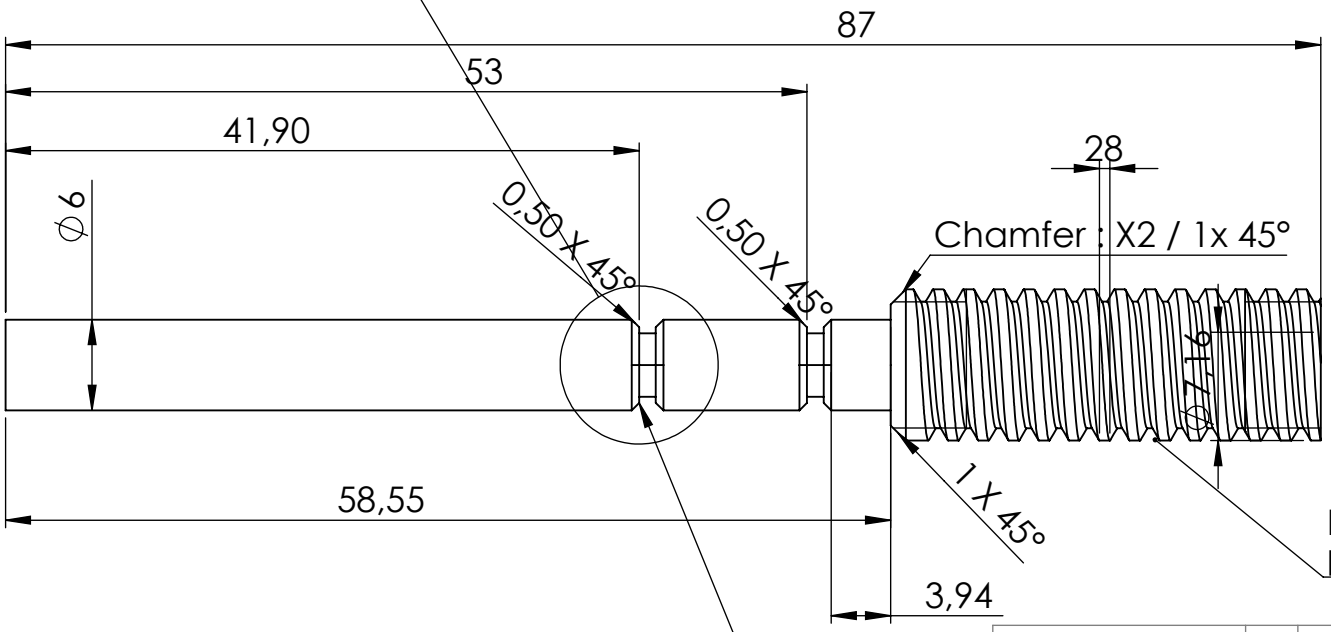

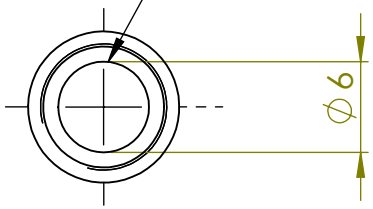

Filletage (thread) TR10
pitch 2 mm / lenght 28 mm

Chamfer : X8 / 0.5 x45°

Dimensions en mm Tolérances Générales:	Ind.	Date:	Evolutions:
	A	05/10/2018	Création
	B	06/05/2018	Passage d'une tige TR8 à TR10 / tournage à 6 mm
Matière: Inox 304			
Finition: Finition d'usine			

Dessiné par : Fabien Fournier

Date: 05/10/2018

Nom de la pièce:
Tige trapézoidale

Commentaire:
Cote selon ISO 2768 mk sauf indication contraire
(the general tolerance of ISO 2768 m-k shall apply)
Tige TR10/2 mm fournie par le fournisseur
(Extruded bar TR10 ; pitch 2 mm provided by the supplier .)

Cerres-innovation

Référence : MEC050034 | ind : C

Echelle: 2/1 | Page 1 / 1

Propriété et Confidentialité: Ce Plan est la propriété de LABINTEST. Il ne peut etre divulgué ou reproduit sans l'accord ecrit.