REP	DESCRIPTION	QTE	MARQUE	REFERENCE
Constituants de base				
A	VIS CHC M3/10 CL8.8-ISO4762	4	MPD	82556
B	VIS CHC M3/16 CL8.8 200HBS - ISO4762	2	MPD	81190
C	VIS CS M3/40/T CADMIEE	4	MPD	80245
D	Ressort 0,4mm x 4mm x 25 mm	4	NXCY01	NXCY01-100PCS
Constituants pour la personnalisation				

RATP	OUTIL DEPOSE PATE A BRASER BGA XBOX360		
	BGA 35 x 35 mm		
MRF / AME / EN3	DIMENSION A4	N° CODE BOM	N° DESSIN EN3/16/09/xx-yy	RÉV 01
Bruno	ECHELLE 1:1		FEUILLE 1 / 6

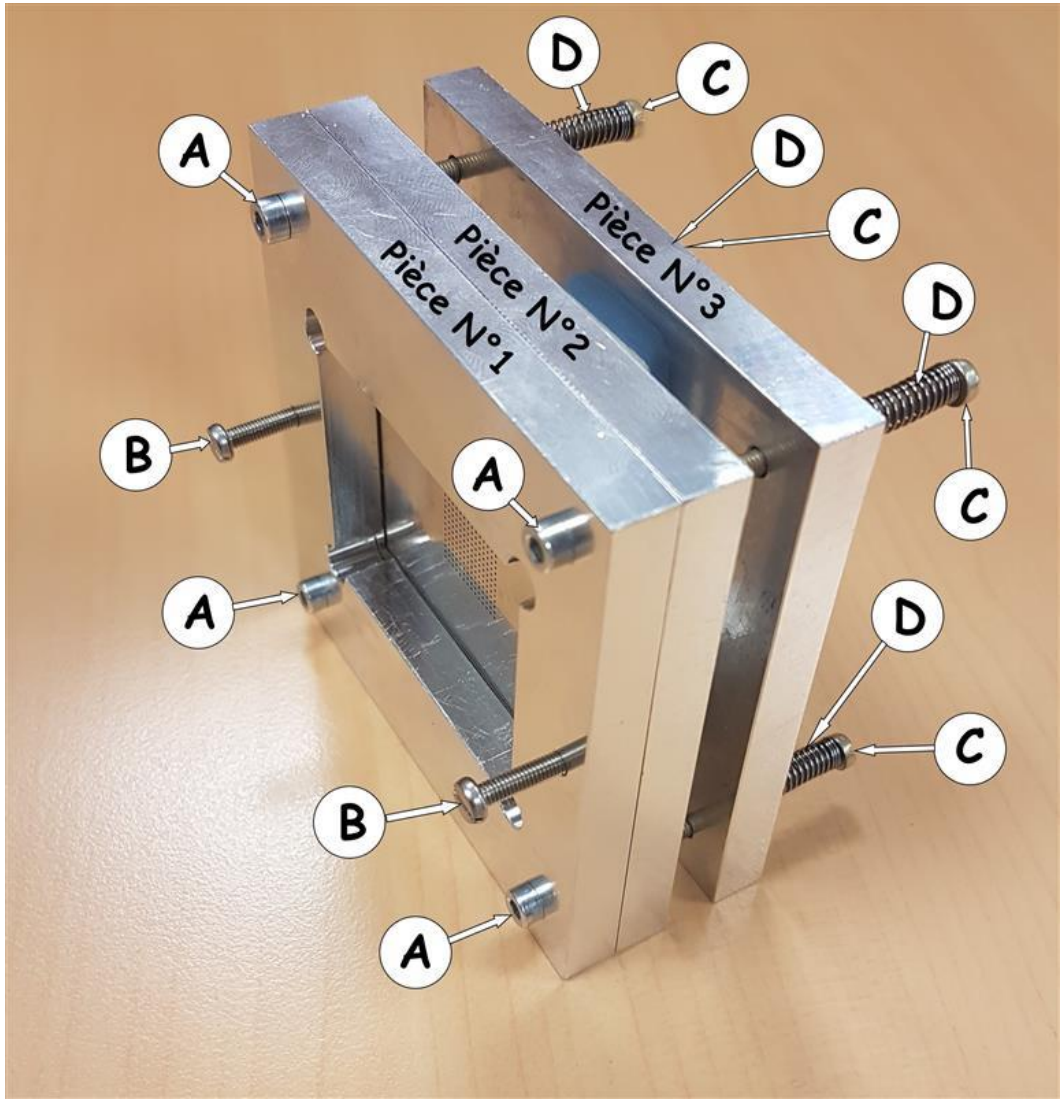

RATP	OUTIL DEPOSE PATE A BRASER BGA XBOX360				
	BGA 35 x 35 mm				
MRF / AME / EN3	DIMENSION	N° CODE	N° DESSIN		RÉV
	A4	IMPLANT	EN3/16/09/xx-yy		01
Bruno	ECHELLE	1:1		FEUILLE	2 / 6

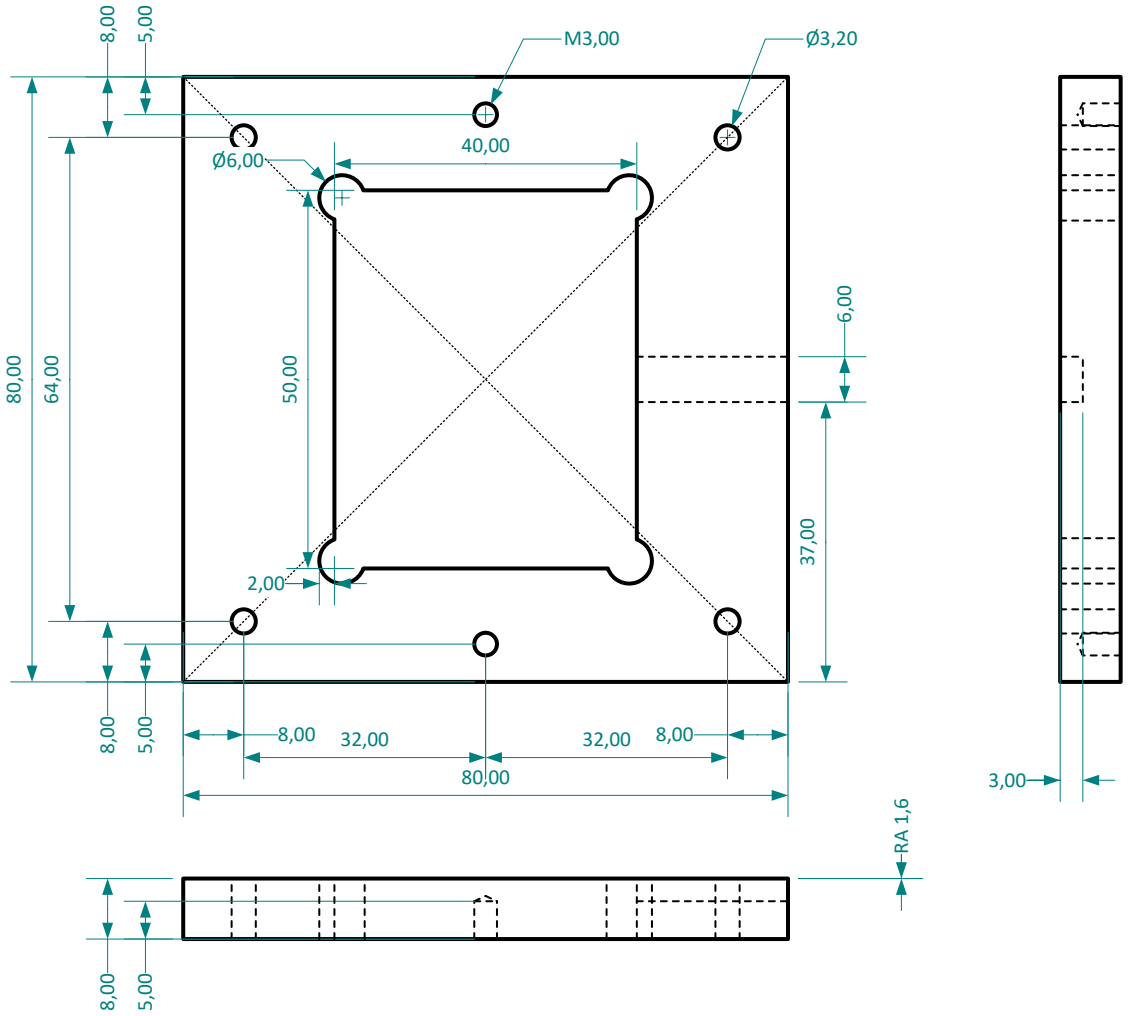

Informations complémentaires :

- Matière : Aluminium

RATP	OUTIL DEPOSE PATE A BRASER BGA XBOX360			
	BGA 35 x 35 mm			
MRF / AME / EN3	DIMENSION A4	N° CODE PIECE_1	N° DESSIN EN3/16/09/xx-yy	RÉV 01
Bruno	ECHELLE 1:1		FEUILLE 3 / 6	

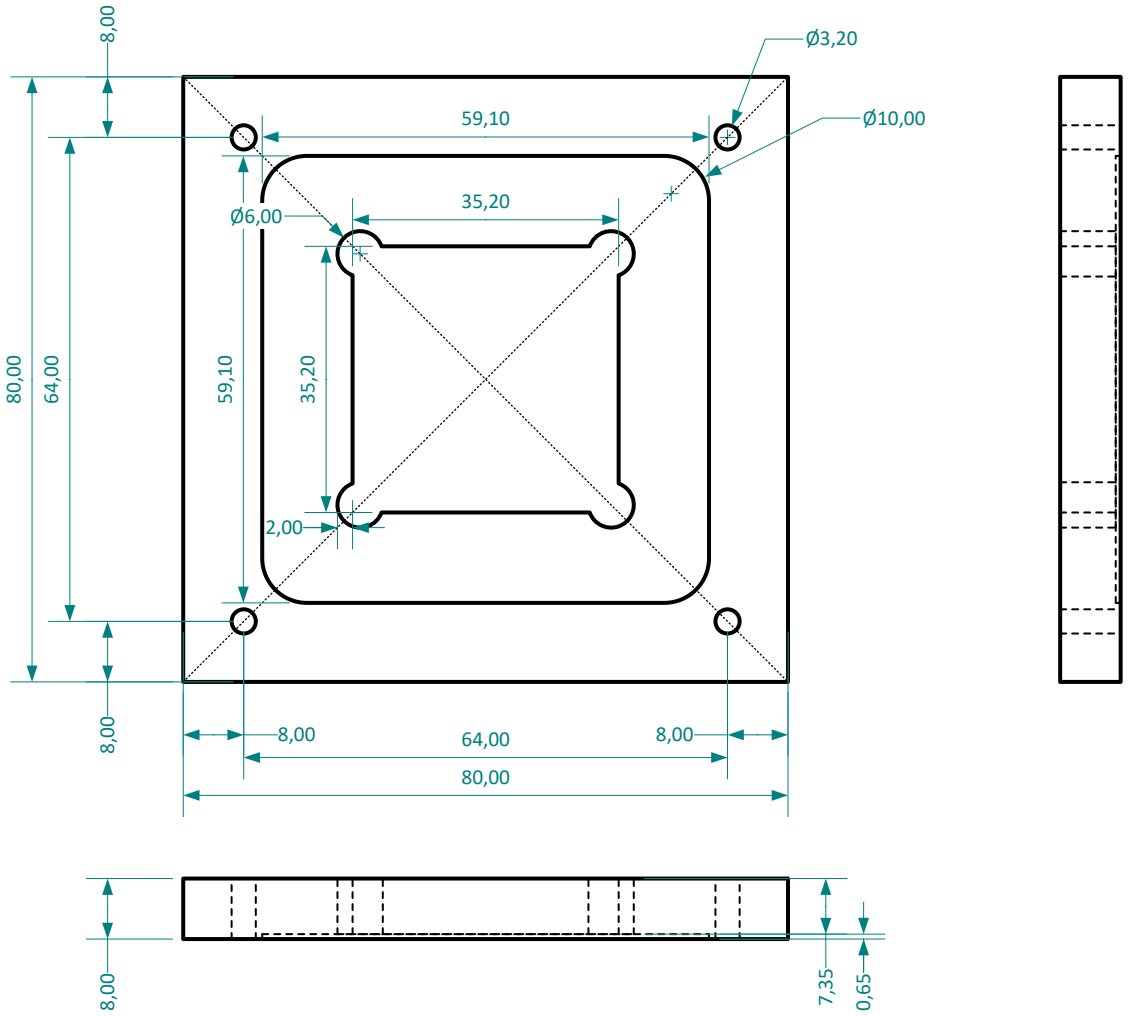

Informations complémentaires :

- Matière : Aluminium

RATP	OUTIL DEPOSE PATE A BRASER BGA XBOX360			
	BGA 35 x 35 mm			
MRF / AME / EN3	DIMENSION A4	N° CODE PIECE_2	N° DESSIN EN3/16/09/xx-yy	RÉV 01
Bruno	ECHELLE 1:1		FEUILLE 4 / 6	

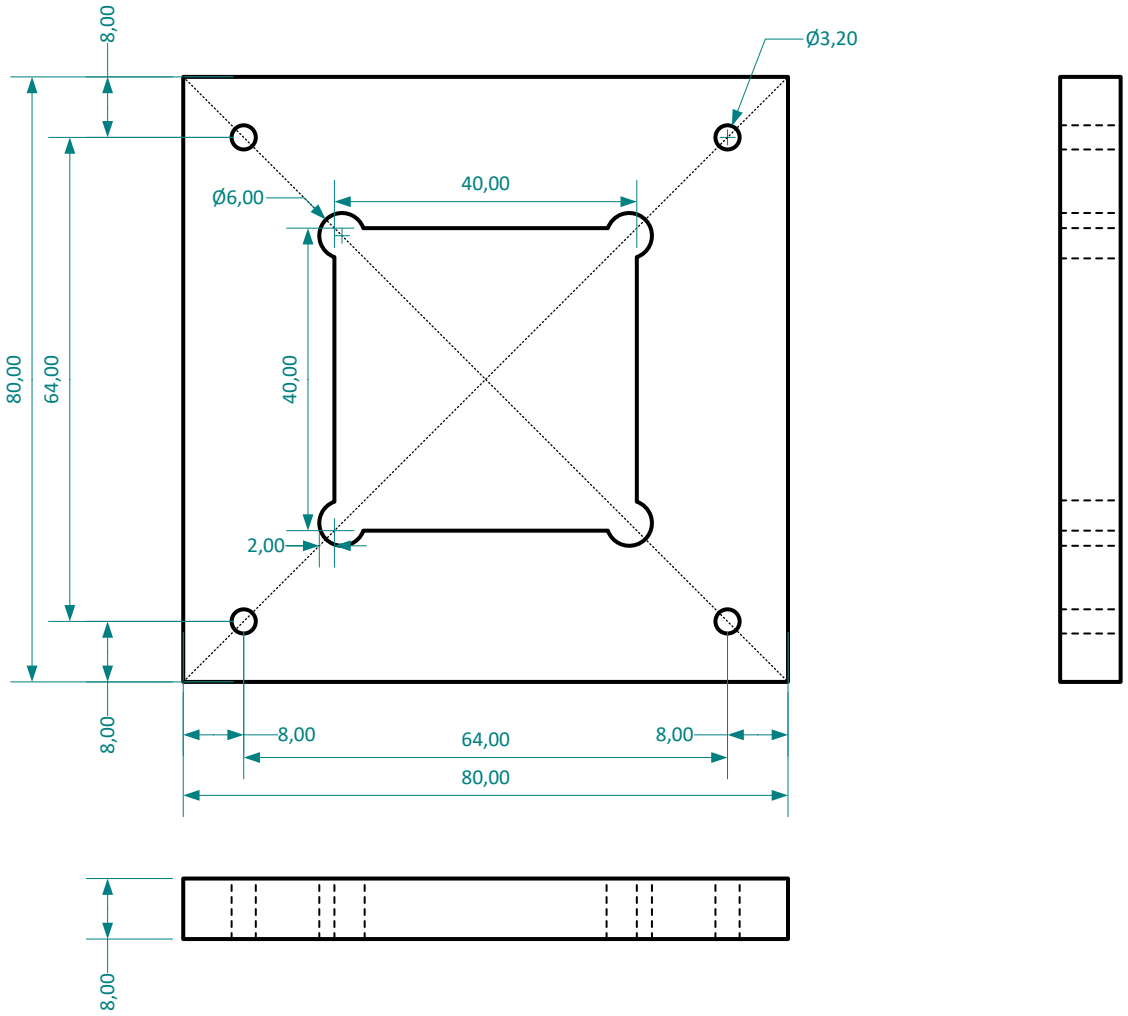

Informations complémentaires :

- Matière : Aluminium

RATP	OUTIL DEPOSE PATE A BRASER BGA XBOX360			
	BGA 35 x 35 mm			
MRF / AME / EN3	DIMENSION A4	N° CODE PIECE_3	N° DESSIN EN3/16/09/xx-yy	RÉV 01
Bruno	ECHELLE 1:1		FEUILLE 5 / 6	

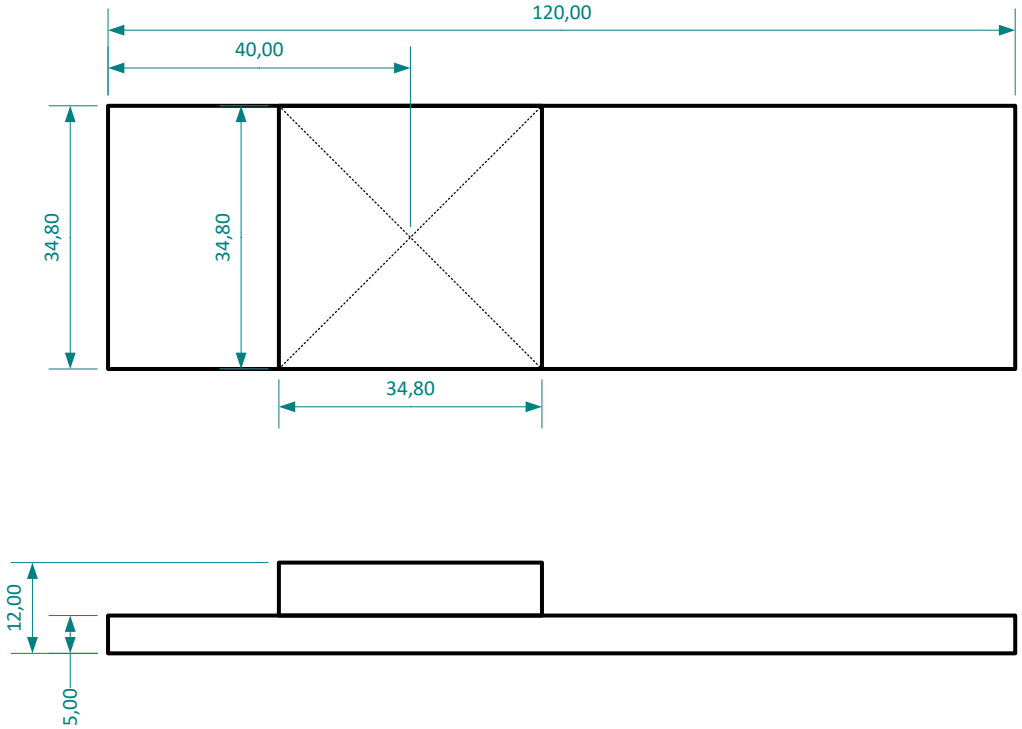

Informations complémentaires :

- Matière : Aluminium

RATP	OUTIL DEPOSE PATE A BRASER BGA XBOX360			
	BGA 35 x 35 mm			
MRF / AME / EN3	DIMENSION A4	N° CODE PIECE_4	N° DESSIN EN3/16/09/xx-yy	RÉV 01
Bruno	ECHELLE 1:1		FEUILLE 6 / 6	