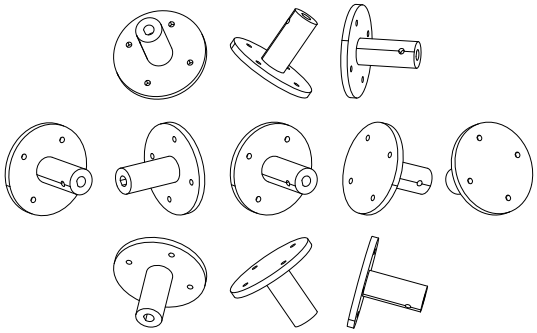

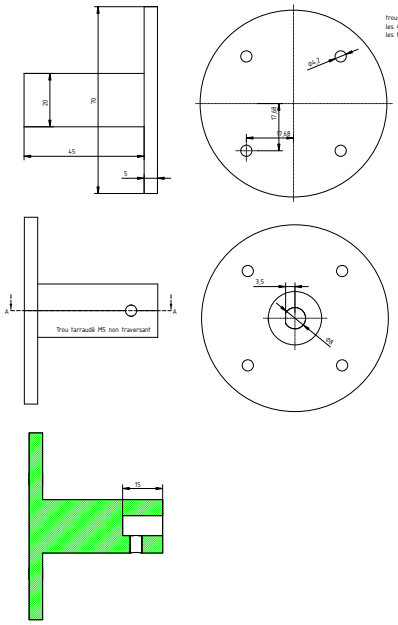

trous de 4.2mm de diametre
les 4 trous se trouvent sur un cercle de 50mm de diamètre de centre identique a la base
les trous sont symetriques par rapport auc 2 axes

Created by AUTHOR NAME	Title DRAWING TITLE			
Supplementary information FreeCAD DRAWING		Size A0	Sheet X / Y	Date SCA
		Part number PN Drawing number DN		
		Date DD/MM/YYYY		Revision REV